CATALOGUE DEC. 2022

FUSION

Nourafzar Foton Şirketi

(Bilgi tabanı)

Ürün kataloğu

Aralik 2022

WWW.PhotonLW.org

SalesPhoton20@gmail.com

SalesPhoton20

FUSION

Nourafzar Foton Şirketi

(Bilgi tabanı)

Foton Noorafzar Danesh Bonyan Company araştırma ve geliştirme, tasarım, tedarik, üretim, dağıtım ve satış misyonu ile Mutfak aletleri, ev aletleri gibi çeşitli sektörlerde kullanılan elektronik bileşenler ve panolar alanında, 2015 yılında iç piyasaya ve ihracata yönelik aydınlatma cihazları, akıllı ev, tıbbi cihazlar ve tüm endüstriyel ekipmanlar kurulmuştur.

Bu şekilde, %25'in üzerindeki yıllık satış büyüme trendini koruyarak, %95'in zamanında teslimatı, kötü istatistikler 10 bin üründe birden az ürün, rekabetçi fiyatlar, en az %20 ihracat potansiyeline ulaşmak

Üretimden sonraki üç yıl içerisinde, elit ve deneyimli personel kullanımı gibi araçlardan mezun Tahran'daki prestijli devlet üniversitelerinden, güncel bilgi ve yeni teknolojilerin kullanımından ve sürekli eğitimden yararlanıyoruz.

En başından beri, bu şirketin en önemli avantajı çevikliği ve yaratıcı tasarımları ve yeni ürünlerin sunumudur. Müşterilerin ihtiyaçları ile olmuştur. Son yıllarda bu firma alanında bilgi tabanlı bir firma olarak.

Çeşitli tiplerdeki mutfak aletleri kontrolörleri üretimi, bilgi birikimine dayalı firma ve kurumların merkezinden lisans almayı başarmıştır Bilim ve Teknolojiden Sorumlu Başkan Yardımcısı oldu.

Şirket şu anda 7 alt ürün kategorisinde esnek üretim hatlarına sahiptir Diyor:

1- Fırın ve soba kontrolör çeşitleri

2 - Mutfak davlumbaz kontrolör çeşitleri

3- Yıkama ve bulaşık tahtaları

4 - Pano çeşitleri ve buzdolabı ekipmanlar

sertifikalar

Kanada'dan alındı

FUSION
Nourafzar Foton Şirketi
(Bilgi tabanı)

ISO9001- 2015

IMS

ISO14001- 2015

ISO45001- 2018

CE marking

ISO17025- 2017

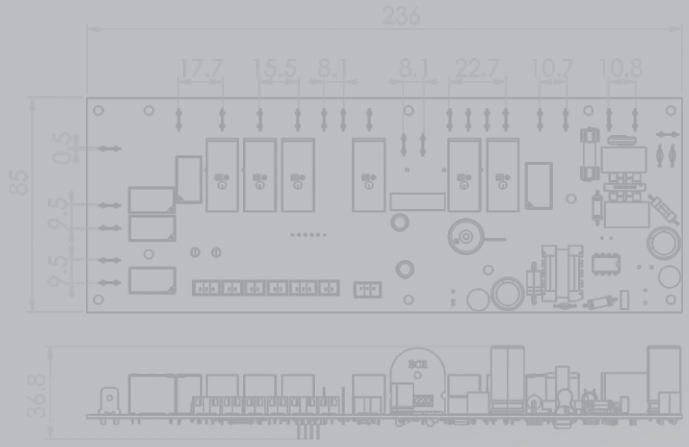

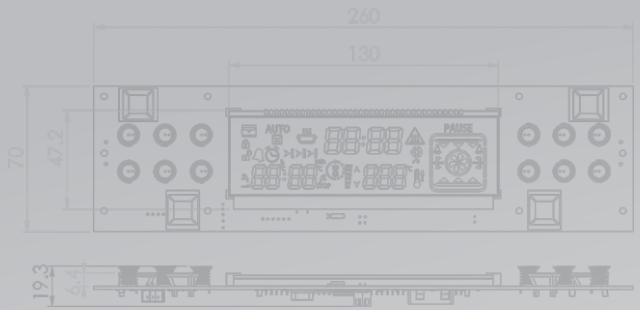

Fırın ve ocak Kontrolörler

Fırın kontrol panosu 13 işlevi

13OP, Electric Oven Controller

Ana özellikler

- Ekran tipi: LCD-VA ekran
- Tuş sayısı ve türü: 12 dokunmatik tuş
- 4 çıkış dahil 9 çıkışlı kontrolör
10 amper ve 5 çıkış 2 amper
- Güç kaynağı voltajı: 180-250v
- Çalışma sıcaklığı: 0-85c

Teknik Bilgiler

- 13 pişirme programı vardır
- Pişirme sıcaklığını 70 ila 250 santigrat derece arasında ayarlayın
- Verimlilik, akım, ağırlık azaltma ve devre hacmi
- Pişirme süresi sıcaklığını 6 saate kadar ayarlayın
- Alarm zamanlayıcısı vardır
- Pişirme başlangıç zamanını ayarlamak için bir modu vardır
- Isı kaybını artırmak için izole anahtarlama güç kaynağı kullanın
- Gürültü azaltma filtreleri, EMI filtreli sigortalar ve şehir elektriğinin yüksek voltaj koruması
- RTC saati var
- Çocuk kilidi modu var
- Et şiş ile kullanılabilir (meat probe)
- NTC ve PTC sıcaklık sensörleri ile çalışabilme
- LCD'de fırın bileşenlerinin grafik gösterimi
- Hızlı ısıtma moduna sahiptir
- Donanım test kodu var
- Pişirme programını istediğiniz zaman ve sıcaklıkta saklama özelliğine sahiptir.
- Tüketiciler için ortak bir kablo kesici rölesi vardır
- Yüksek Gerilim(3kv)test sertifikaları alabilme

FUSION
Nourafzar Foton Şirketi
(Bilgi tabanı)

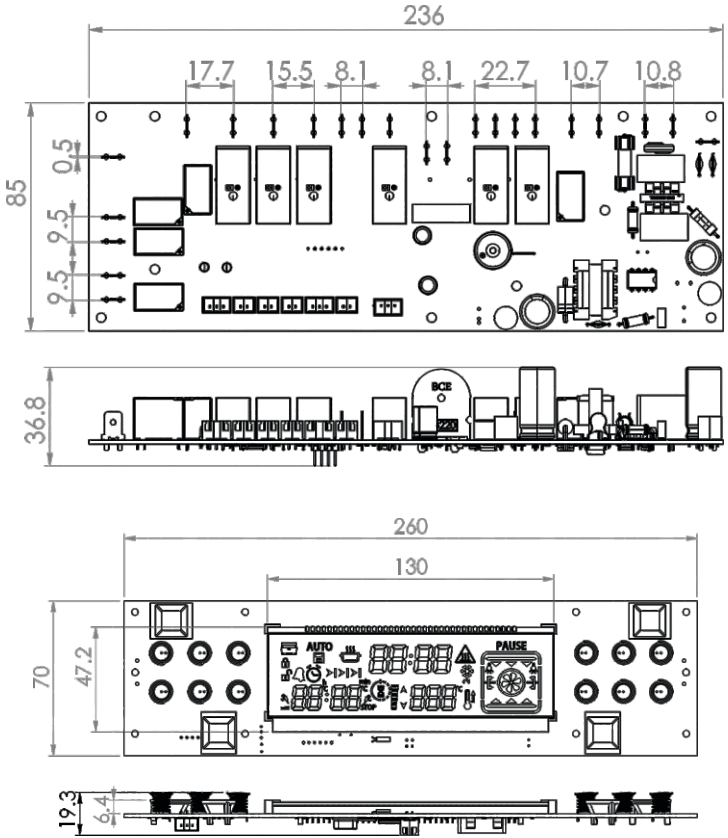

Fırın kontrol panosu 13 işlevi

13OP, Electric Oven Controller

All dimension are in millimeters(mm)

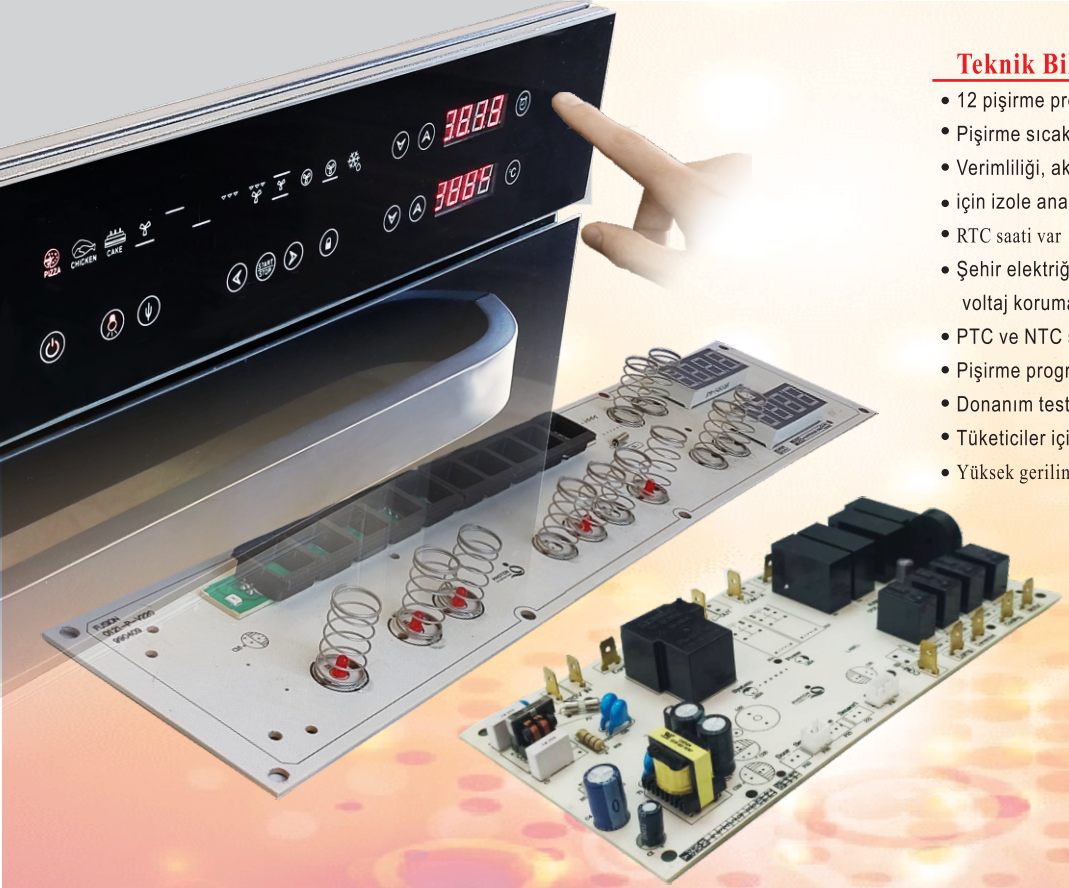

Teknik Bilgiler

- 12 pişirme programı vardır
- Pişirme sıcaklığını 70 ila 250 santigrat derece arasında ayarlayın
- Verimliliği, akışı, ağırlık kaybını ve ısı kaybı devre hacmini artırmak
- için izole anahtarlamalı güç kaynağının kullanılması
- RTC saati var
- Şehir elektriğinin filtresi, gürültü azaltma filtresi, sigortası ve yüksek voltaj koruması vardır
- PTC ve NTC sıcaklık sensörleri ile çalışabilme yeteneği var
- Pişirme programını simgelerle görüntüleyin
- Donanım test modu vardır
- Tüketiciler için ortak bir kablo kesici rölesi vardır
- Yüksek gerilim (3kilo vatli) test sertifikaları alabilme yeteneği var

Ana Bilgiler

- Ekran tipi: Yedi saatlik segment
- Tuş sayısı ve türü: 11 dokunmatik
- 9 çıkışlı kontrolör dahil 4 4 adet 10 amper çıkış
- Ve 5 adet 2 amper çıkış
- Güç kaynağı voltaj aralığı: 180-250 v

Elektrikli fırın kontrol panosu

O121, Electric Oven Controller

FUSION
Nourafzar Foton Şirketi
(Bilgi tabanı)

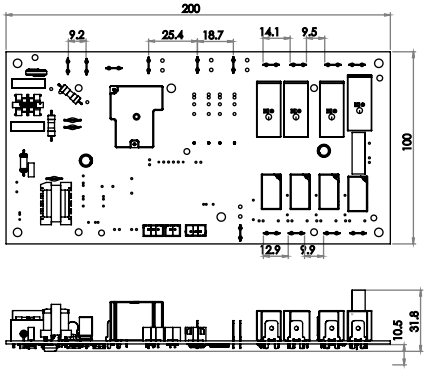

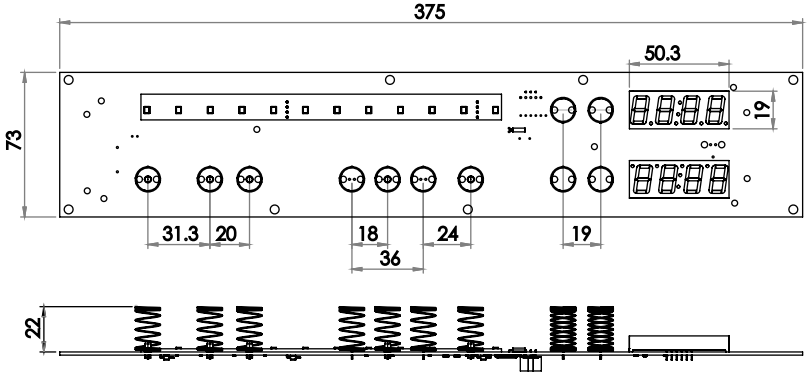

Elektrikli fırın kontrol panosu

O121, Electric Oven Controller

All dimension are in millimeters(mm)

İki zamanlı mekanizma ile fırın ışığını yakmak için sistem

OV10, Electric Oven Controller

FUSION
Nourafzar Foton Şirketi
(Bilgi tabanı)

ekmek kızartma makinesinin panosu

OT803, Oven-Toaster controler

Ana Bilgiler

- 8 pişirme programı ve
- ○ müşterinin isteğine göre özelleştirebilme
- özelliği vardır.
- Güç kaynağı gerilimi 180 - 230 v
- Güç kaynağı gerilimi
- Donanım gürültü bastırma sistemi vardir
- Çalışma sıcaklığı 0 - 85 °C

Teknik Bilgiler

- Müşteri isteğine göre ekran özelleştirilebilir
- Dokunmatik kullanıcı arayüzüne sahiptir
- 6 mm kalınlığa kadar cam dokunmatik tuşları destekleyebilme özelliği vardır3 ampere kadar üç çıkışı kontrol edebilme (aydınlatma, havalandırma fanı, döner motor)
- Kontrol elemanları için 10 ampere kadar 2 çıkışı
- kontrol edebilme özelliği vardır
- 300 °C'ye kadar NTC sıcaklık sensörü desteği vardır
- Kendi kendine test modu vardır
- Çocuk kilidi desteği vardır

FUSION
Nourafzar Foton Şirketi
(Bilgi tabanı)

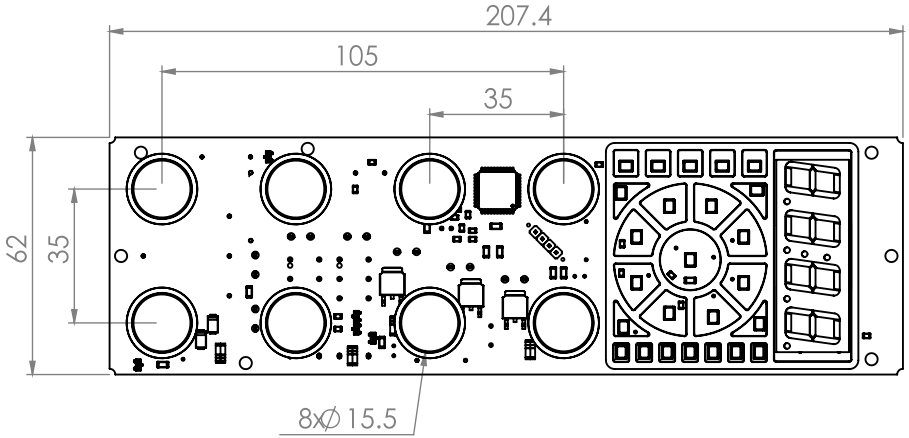

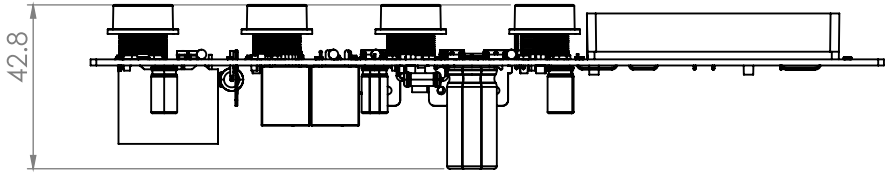

ekmek kızartma makinesinın panosu

OT803, Oven-Toaster controler

All dimension are in millimeters(mm)

Ana Bilgiler

- Ekran tipi: LED modülü
- Tuş sayısı ve türü: 6 mm kalınlığa kadar cam ile çalışabilen 8 dokunmatik tuş
- Çıkış sayısı ve tipi: 3 amperlik 3 çıkış ve 10 amperlik iki çıkış
- Pano besleme voltajı: 180-250Vac
- Çalışma sıcaklığı: 0-85 °C

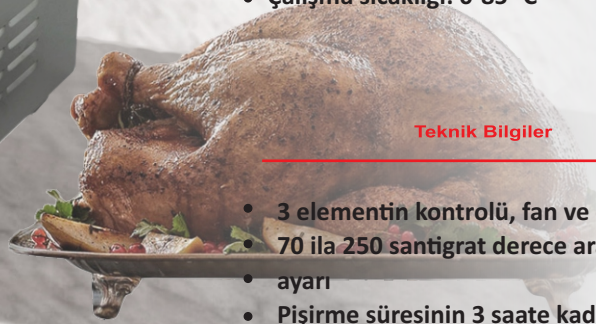

Teknik Bilgiler

- 3 elementin kontrolü, fan ve çevirme
- 70 ila 250 santigrat derece arasında sıcaklık
- ayarı
- Pişirme süresinin 3 saate kadar ayarlanması
- Çocuk kilidi modu var
- çocuk kilidi modlu,
- Otomatik test modu vardır
- Uzun ömürlü kapasitif güç kaynağı
- 300 santigrat dereceye kadar NTC sıcaklık sensörüne sahiptir.
- Sürüngen mesafeleri ve deşarj testleri için sertifika alma becerisi

Tost makinesi fırını
OT81, Oven-Toaster controler

FUSION
Nourafzar Foton Şirketi
(Bilgi tabanı)

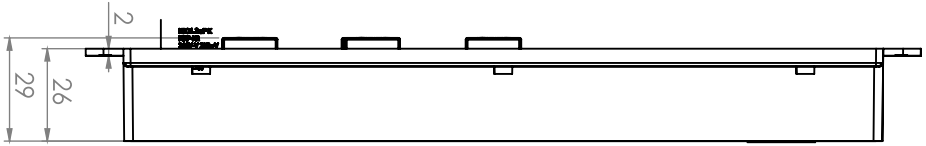

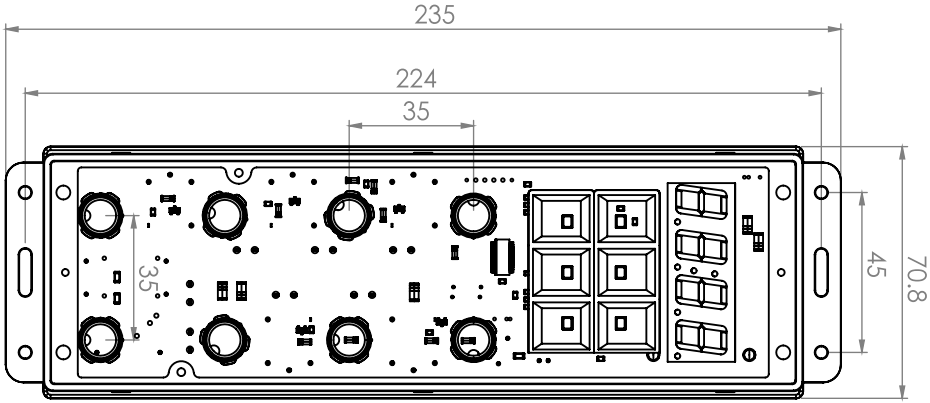

Tost makinesi fırını
OT81, Oven-Toaster controler

All dimension are in millimeters(mm)

6 Butonlı Fırın kontrol panosu
6B, Oven Controler

Ana Bilgiler

- Ekran genişliği: LED modülü
- Tuş sayısı ve türü: 6 granit basınç anahtarı
- Işıkların ve ızgara kontrolörü ve
- Alev kesici (zamanlayıcılı)
- güç kaynağı panosu: 180-250 v
- Çalışma sıcaklığı:0-85 c

Teknik Bilgiler

- Sessiz modu var
- Bir alarm pazarına sahiptir ve iki tür ses ile çalışır
- Alarm zamanlayıcısı vardır
- Zamanlayıcılı otomatik alev kesiciye sahiptir
- Elektrik kesintisi süresi (zamanlayıcı açıksa)
- Verimliliği, akımı, devrenin ağırlığını ve hacmini
- ve ısı dağılımını artırmak için izole anahtarlamalı
- güç kaynağının kullanılması
- Işıkları ve Tavuk dönermenı kontrol etmek için 7 amperlik
- iki normal açık amfiye sahiptir ve
- ve ona iki ozel tuş vardır
- Çocuk kilidi modu ile donatılmış
- Yüksek gerilim (3kilo vatltest
- sertifikalarıı) alabilme yeteneği var

FUSION
Nourafzar Foton Şirketi
(Bilgi tabanı)

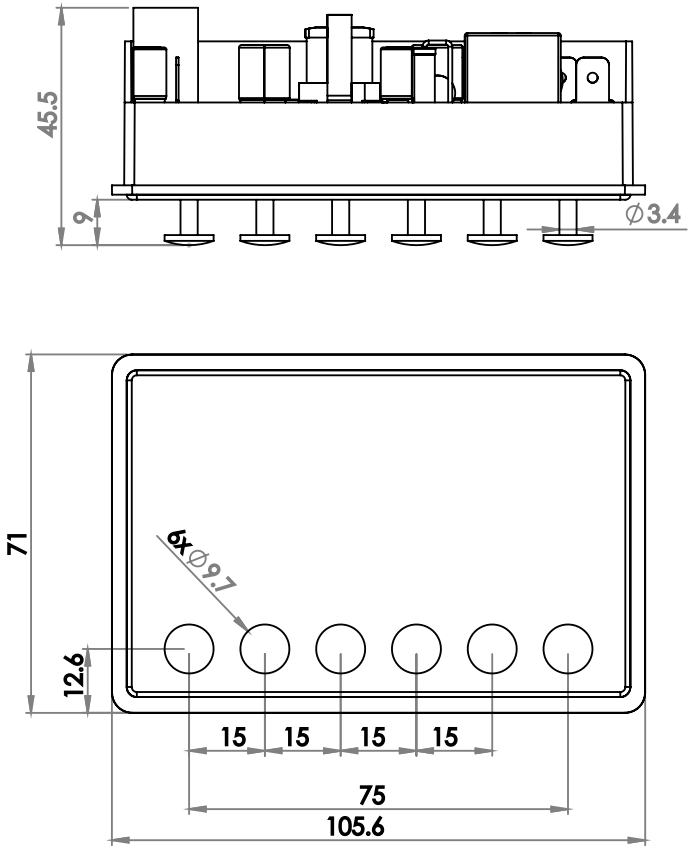

6 Butonlı Fırın kontrol panosu
6B, Oven Controler

All dimension are in millimeters(mm)

Ana Bilgiler

- Sessiz modu var
- Bir alarm pazarına sahiptir ve iki tür ses ile çalışır
- Alarm zamanlayıcısı vardır
- Zamanlayıcılı otomatik alev kesiciye sahiptir
- Elektrik kesintisi süresi (zamanlayıcı açıksa)
- Verimliliği, akımı, devrenin ağırlığını ve hacmini ve ısı dağılımını
- artırmak için izole anahtarlamalı
- güç kaynağının kullanılması
- Işıkları ve Tavuk dönermeni kontrol etmek için 7 amperlik iki normal açık amfiye sahiptir ve
- ve ona iki ozel tuş vardır
- Çocuk kilidi modu ile donatılmış
- Yüksek gerilim (3kilo vatli) test sertifikaları alabilme yeteneği var

Teknik Bilgiler

- Ekran genişliği: LED modülü
- Tuş sayısı ve türü: 6 granit basınç anahtarı
- Işıkların ve ızgara kontrolörü ve
- Alev kesici (zamanlayıcılı)
- güç kaynağı panosu: 180-250 v
- Çalışma sıcaklığı:0-85 c

6 Butonlı Fırın kontrol panosu
6BT- S, Oven Controller

FUSION
Nourafzar Foton Şirketi
(Bilgi tabanı)

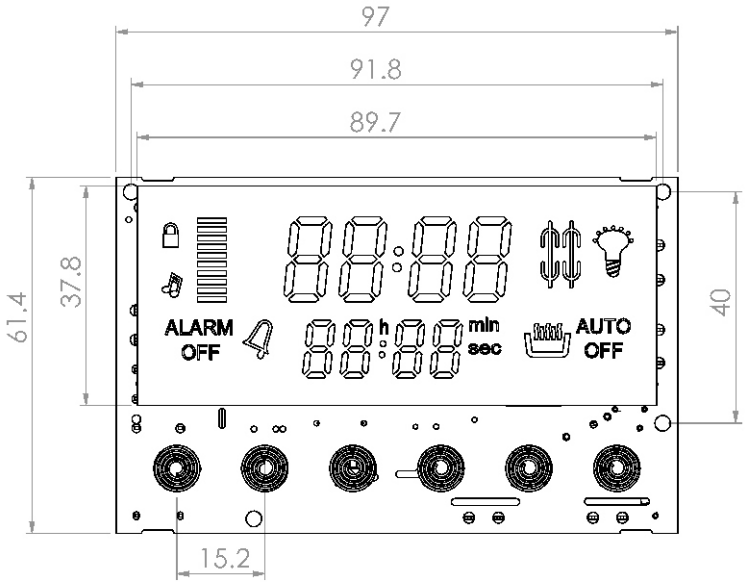

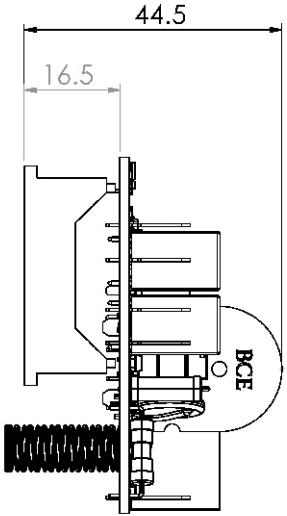

6 Butonlı Fırın kontrol panosu

6BT- S, Oven Controller

All dimension are in millimeters(mm)

6 Butonlı Fırın kontrol panosu
6BT, Oven Controler

Ana Bilgiler

- Ekran genişliği: LED modülü
- Tuş sayısı ve türü: İşlevselliğe sahip 6 dokunmatik tuş
  8 mm kalınlığa kadar camla çalışma özelliği var
- Işıkların ve ızgara kontrolörü ve
- Alev kesici (zamanlayıcılı)
- güç kaynağı panosu: 180-250 v
- Çalışma sıcaklığı:0-85 c

Teknik Bilgiler

- Sessiz modu var
- Bir alarm pazarına sahiptir ve iki tür ses ile çalışır
- Alarm zamanlayıcısı vardır
- Zamanlayıcılı otomatik alev kesiciye sahiptir
- Elektrik kesintisi süresi (zamanlayıcı açıksa)
- Verimliliği, akımı, devrenin ağırlığını ve hacmini ve ısı dağılımını artırmak için izole anahtarlamalı
- güç kaynağının kullanılması
- Işıkları ve Tavuk dönermeni kontrol etmek için 5 amperlik iki normal açık amfiye sahiptir ve
- ve ona iki ozel tuş vardır
- Çocuk kilidi modu ile donatılmış
- Yüksek gerilim (3kilo vatli) test sertifikaları alabilme yeteneği var
- Giriş EMI filtresine sahiptir

FUSION
Nourafzar Foton Şirketi
(Bilgi tabanı)

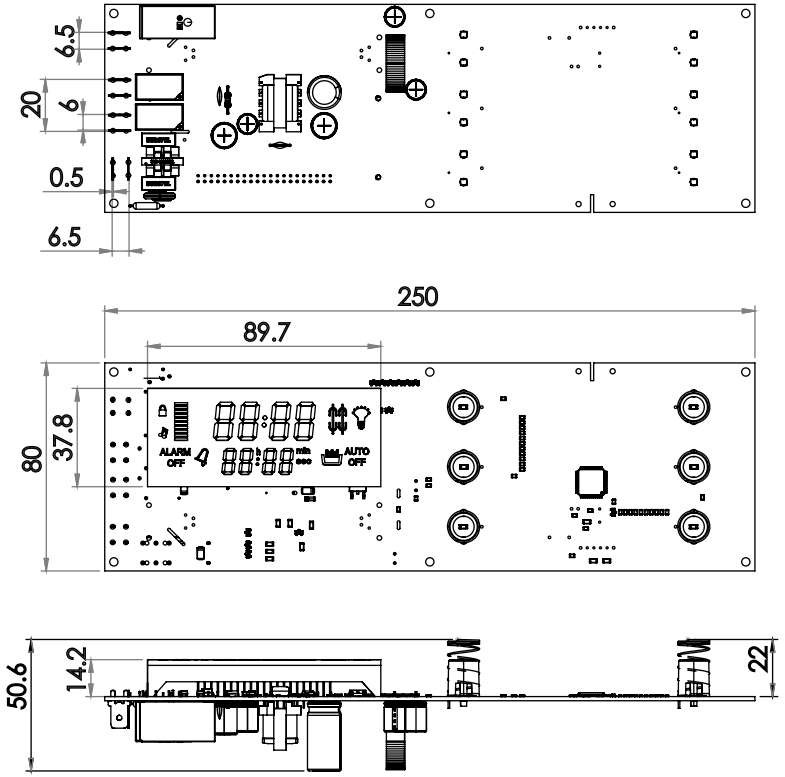

6 Butonlı Fırın kontrol panosu

6BT, **Oven Controler**

All dimension are in millimeters(mm)

Ana Özellikler

- Led modül ekranı.
- Dokunmatik tuşa sahiptir.
- Zamanlayıcı ayarı ile ısıtıcı kontrolü.
- Pişirme uyarı süresi ayarlayabilme.
- Giriş güç kaynağı voltajı: alternatif
- olarak 180 ila 250 volt.
- ürün çalışma sıcaklığı:85 santigrat dereceye kadar.

Fırın Tost Makinesi Kontrol Kartı
OT21, Oven Controller

Teknik Bilgiler

- 8 mm çapa kadar cam ile çalışabilme özelliğine sahip 3 adet dokunmatik tuşa sahiptir.
- İzole edilmemiş güç kaynağı.
- Çocuk kilidi, alarmın sesini ayarlama yeteneği var.
- Pişirme süresini ayarlama ve ısıtıcıyı kapatma özelliği var.
- Anma akımı 16 amper olan ısıtıcı kontrol rölesine sahiptir.
- yüksek voltaj standardı (3 kV) desteği
- Daha küçük boyutlu OTT302 ürününe benzerdir.

FUSION
Nourafzar Foton Şirketi
(Bilgi tabanı)

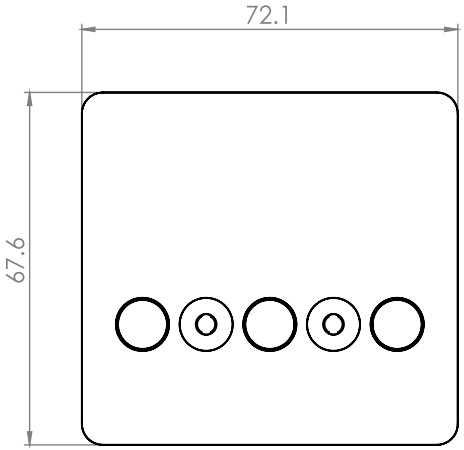

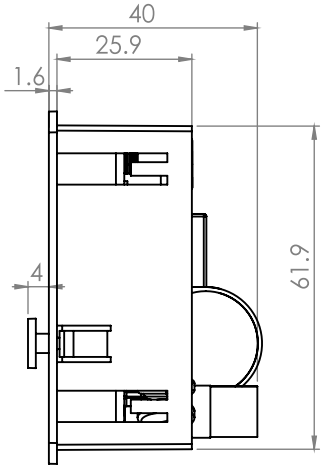

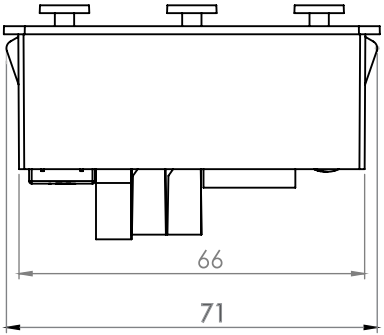

Fırın Tost Makinesi Kontrol Kartı

OT21, Oven Controller

All dimension are in millimeters(mm)

Fırın Tost Makinesi Kontrol
OT30, Oven Controller

Ana Özellikler

- 8 mm çapa kadar cam ile çalışabilme özelliğine sahip 3 adet dokunmatik tuşa sahiptir.
- izole edilmemiş güç kaynağı
- çocuk kilitleme özelliği var.
- alarm sesini ayarlama yeteneği var.
- Pişirme süresini ayarlama ve ısıtıcıyı
- kapatma yeteneği var.
- Anma akımı 16 amper olan bir ısıtıcı
- kontrol rölesine sahiptir.
- Yüksek voltaj standardı desteği (3 kV)

Teknik Bilgiler

- Led Modül ekranı
- dokunmatik tuşlu.
- Zamanlayıcı ayarı ile ısıtıcı kontrolü.
- Pişirme uyarı süresi ayarlayabilme.
- Giriş güç kaynağı voltajı: alternatif olarak 180 ila 250 volt.
- Ürün çalışma sıcaklığı: 85 santigrat dereceye kadar.

FUSION
Nourafzar Foton Şirketi
(Bilgi tabanı)

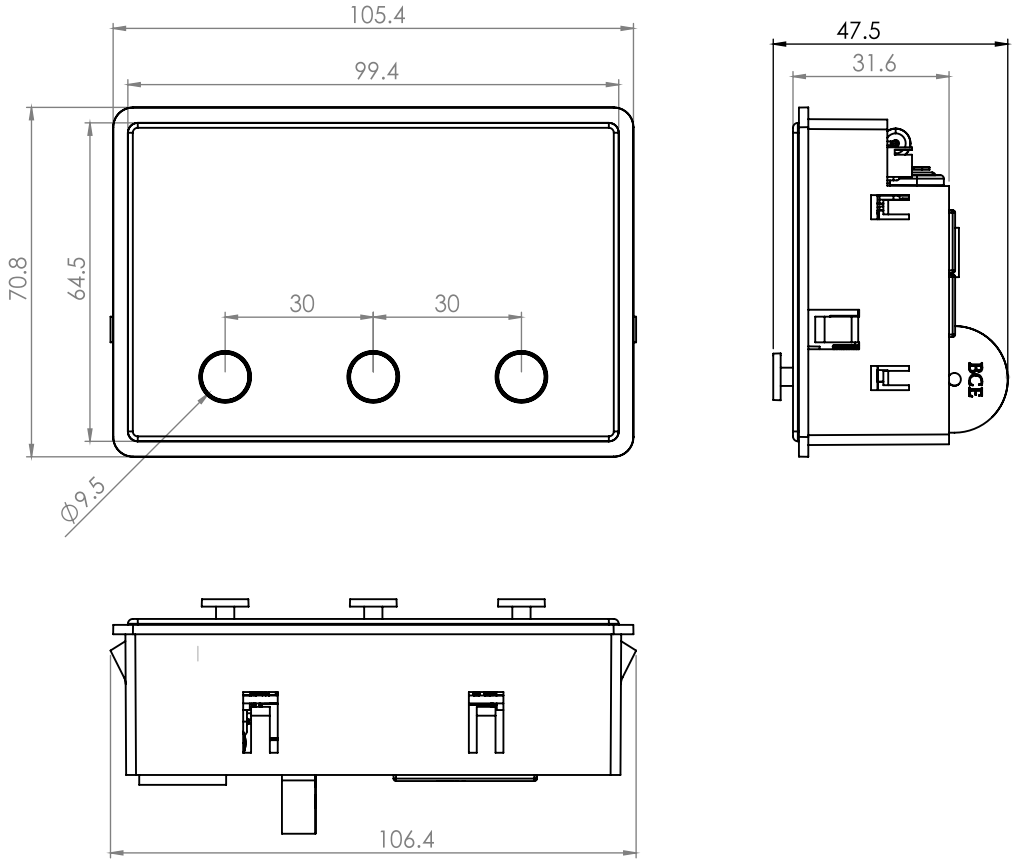

Fırın Tost Makinesi Kontrol
OT30, Oven Controller

All dimension are in millimeters(mm)

Fırın Tost Makinesi Kontrol Kartı OT40, Oven Controller

Ana Özellikler

- Led Modül ekranı
- dokunmatik tuşlu.
- Zamanlayıcı ayarı ile ısıtıcı kontrolü.
- Pişirme uyarı süresi ayarlayabilme.
- Giriş güç kaynağı voltajı: alternatif olarak 180 ila 250 volt.
- Ürün çalışma sıcaklığı: 85 santigrat dereceye kadar.

Teknik Bilgiler

- 8 mm çapa kadar cam ile çalışabilme özelliğine sahip 3 adet dokunmatik tuşa sahiptir.
- izole edilmemiş güç kaynağı
- çocuk kilitleme özelliği var.
- alarm sesini ayarlama yeteneği var.
- Pişirme süresini ayarlama ve ısıtıcıyı kapatma yeteneği var.
- Anma akımı 16 amper olan bir ısıtıcı kontrol rölesine sahiptir.
- Yüksek voltaj standardı desteği (3 kV)

FUSION
Nourafzar Foton Şirketi
(Bilgi tabanı)

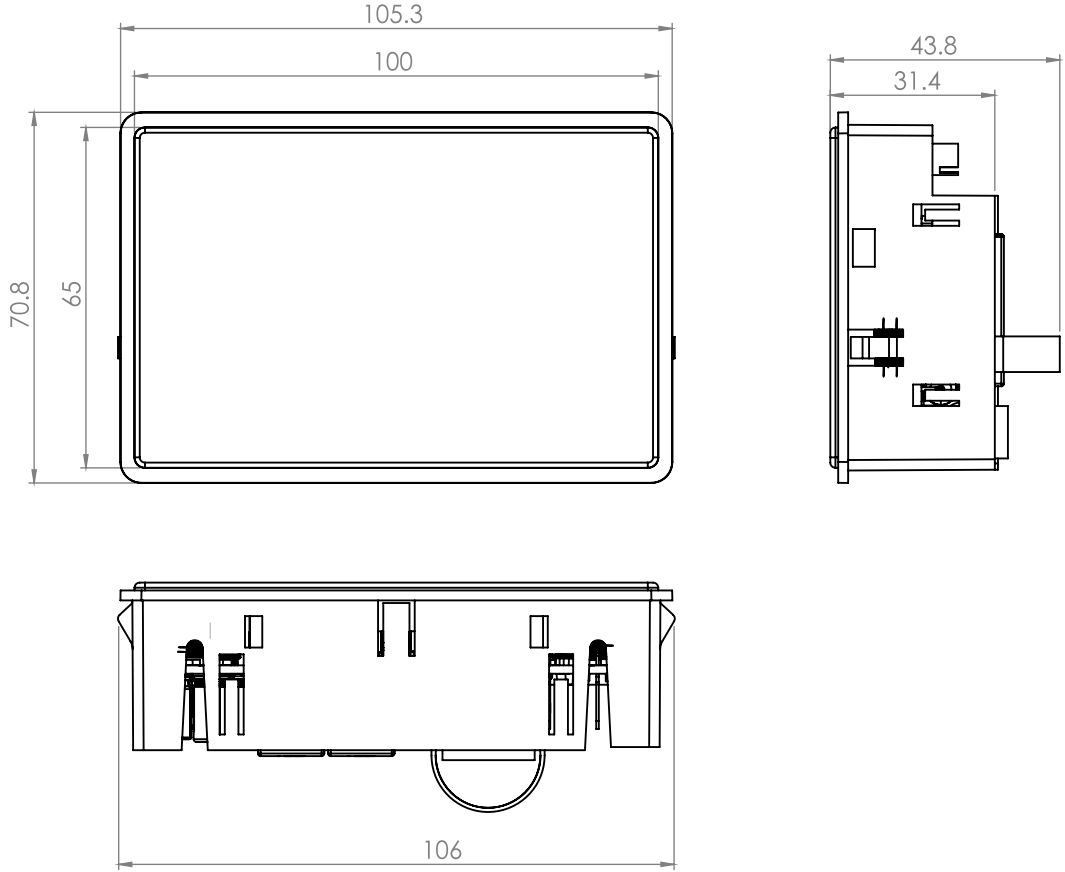

Fırın Tost Makinesi Kontrol Kartı
OT40, Oven Controller

All dimension are in millimeters(mm)

Fırın Tost Makinesi Kontrol Panosu

TGT302, Oven Controller

Teknik Özellikler

- 8 mm çapa kadar cam ile çalışabilme özelliğine sahip 4 adet dokunmatik tuşa sahiptir.
- İzole edilmemiş güç kaynağı.
- Termostat ve ısıtıcı durumunu gösteren
- çocuk kilitleme özelliği var.
- Pişirme süresini ayarlama ve ısıtıcıyı kapatma özelliği var.
- Alarm sesini ayarlama yeteneği.
- Ekran parlaklığını ayarlama yeteneği.
- Anma akımı 16 amper olan bir ısıtıcı kontrol rölesine sahiptir.
- Yüksek voltaj standardı desteği (3 kV)

Ana Özellikler

- Led modül ekranı.
- Dokunmatik tuşa sahiptir.
- Zamanlayıcı ayarı ile ısıtıcı kontrolü.
- - Pişirme uyarı süresi ayarlayabilme.
- - Giriş güç kaynağı voltajı: alternatif
- olarak 180 ila 250 volt.
- Ürün çalışma sıcaklığı: 85 santigrat dereceye kadar.

FUSION
Nourafzar Foton Şirketi
(Bilgi tabanı)

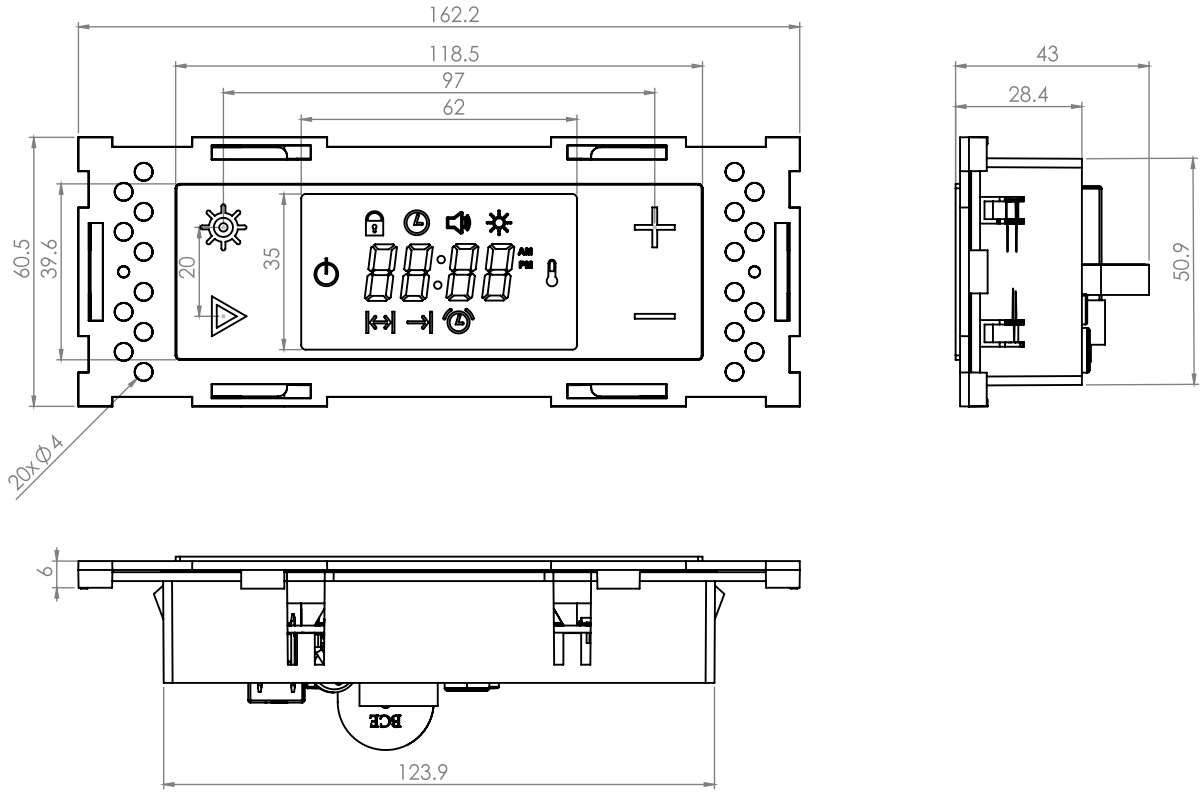

Fırın Tost Makinesi Kontrol Panosu

TGT302, Oven Controller

All dimension are in millimeters(mm)

Fırın Tost Makinesi Kontrol Kartı

OT60, Oven Controller

Teknik Özellikler

- 8 cm çapa kadar cam ile çalışabilme özelliğine sahip 6 adet dokunmatik tuşa sahiptir.
  İzole edilmemiş güç kaynağı.
- Çocuk kilitleme özelliği var.
- Termostat ve ısıtıcının durumunu görüntüleyin.
- Pişirme süresini ayarlayabilme ve ısıtıcıyı kapatabilme - Uyarı sesinin tonunu
- ayarlayabilme.
  Anma akımı 16 amper olan bir ısıtıcı kontrol rölesi var.
- Yüksek voltaj standardı desteği (3 kV)

Ana Özellikler

- LED Modül ekranı var .
- dokunmatik tuşu var.
- Zamanlayıcı ayarlı ısıtıcı kontrolü var.
- uyarı süresi ayarlayabilme özelliği var.
- giriş voltajı: alternatif olarak 180 ila 250 volt.
- ürün çalışma sıcaklığı: 85 santigrat dereceye kadar.

FUSION
Nourafzar Foton Şirketi
(Bilgi tabanı)

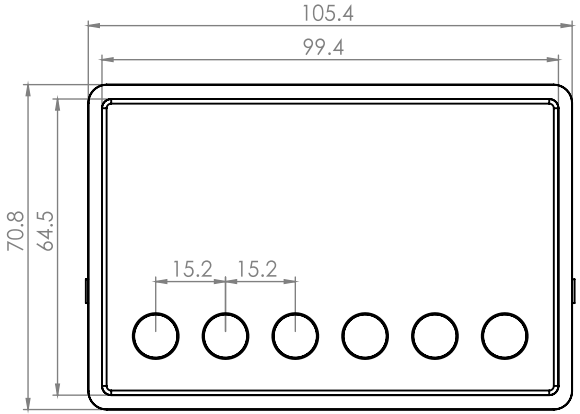

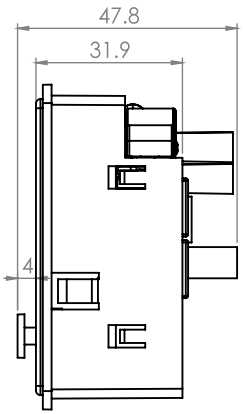

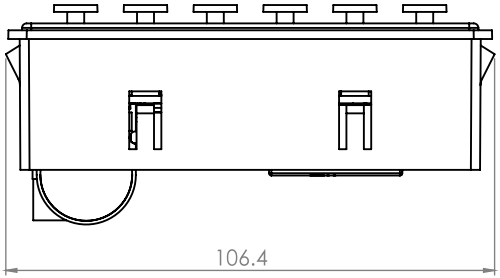

Fırın Tost Makinesi Kontrol Kartı

OT60, Oven Controller

All dimension are in millimeters(mm)

Isıtıcı kontrol zamanlayıcı panosu
TCT01, Cutoff constant timer

Ana Bilgiler

- 10 amperlı Isıtıcı kontrolü
- güç kaynağı panosu: 180-250 v
- Çalışma sıcaklığı:0-85 c

Teknik Bilgiler

- 7 dakikalık bir ısıtıcı kontrol zamanlayıcısına sahiptir, başlangıçta açılır, ardından 15 saniye kapalı ve 150 saniye açılır
- 16 amper röle ile mekanik performansa sahiptir
- Kapasitif güç kaynağı kullanımı
- Watchdog zamanlayıcı özelliğine sahip bir mikro denetleyici kullanım
- Şehrin elektrik dalga formuna göre röleyi doğru zamanda kontrol edebilme özelliği var

FUSION
Nourafzar Foton Şirketi
(Bilgi tabanı)

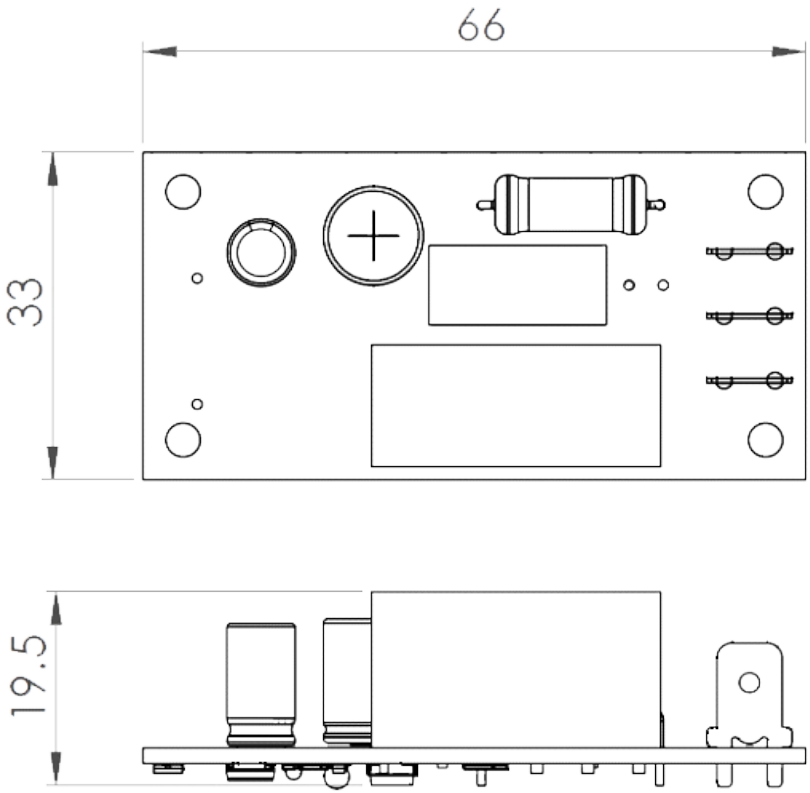

Isıtıcı kontrol zamanlayıcı panosu

TCT01, Cutoff constant timer

All dimension are in millimeters(mm)

Teknik Bilgiler

- Harici kristaller kullanan doğru bir RTC saatine sahiptir
- Programlanabilir alarm zamanlayıcı ile donatılmış
- Dokunmatik tuşları farklı ortamlarda otomatik
- olarak kalibre edebilme
- Kapasitif güç kaynağı kullanımı

soba alarm zamanlayıcı kurulu
BT3, Oven Timer

Ana Bilgiler

- Tuşların Arka Işık rengı : Kırmızı
- Tuş sayısı: 3 dokunmatik tuş
- Yüzey camının maksimum kalınlığı: 6mm
- Saat için 4 haneli bir ekrana sahiptir
- güç kaynağı panosu: 180-250 v
- Çalışma sıcaklığı:0-85 c

FUSION
Nourafzar Foton Şirketi
(Bilgi tabanı)

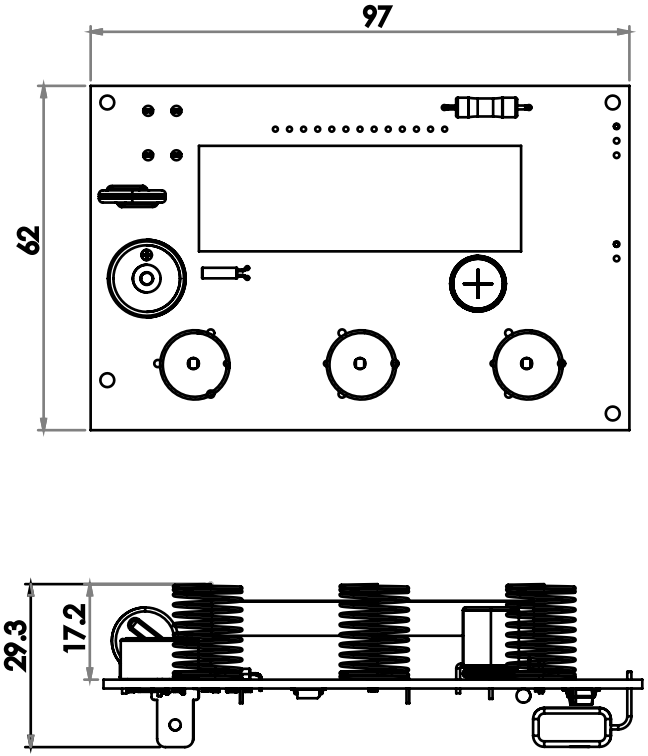

soba alarm zamanlayıcı kurulu

BT3, Oven Timer

All dimension are in millimeters(mm)

Teknik Bilgiler

- Ekran tipi: 7Segment
- Tuş sayısı ve tipi: 4 mm kalınlığa
- kadar cam ile çalışabilen 7
- dokunmatik tuş,
- 4 ısıtma bölgesi
- Güç kaynağı voltajı: 180-250V
- Çalışma sıcaklığı: 0-85 C

Ana Bilgiler

- her bölge için 10 termal seviye,
- otomatik mod,
- kapatma zamanlayıcısı,
- uyarı zamanlayıcısı,
- yüksek sıcaklığa karşı koruma
- Verimliliği, akışı artırmak, devre ağırlığını ve hacmini ve ısı kayıplarını azaltmak için izole anahtarlamalı güç kaynağının kullanılması
- Yüksek Voltaj (3KV) testleri için elde etme yeteneği var

Elektrikli plakalı fırın
EC10, Electric Hob Controller

FUSION
Nourafzar Foton Şirketi
(Bilgi tabanı)

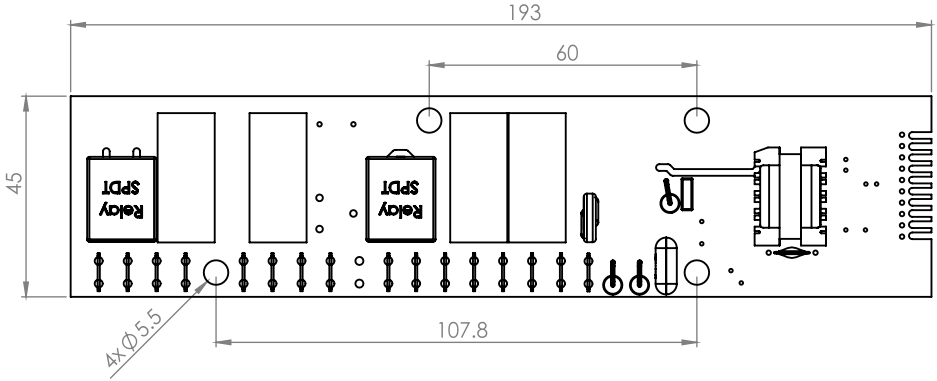

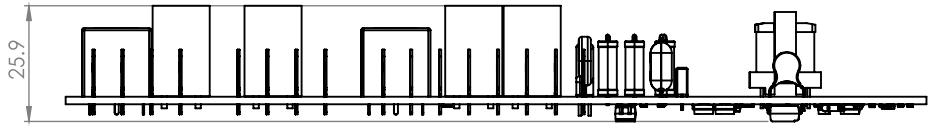

Elektrikli plakalı fırın

EC10, **Electric Hob Controller**

All dimension are in millimeters(mm)

4 alevli indüksiyon ocak panoları

FUSION
Nourafzar Foton Şirketi
(Bilgi tabanı)

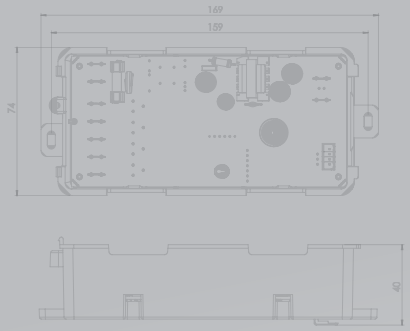

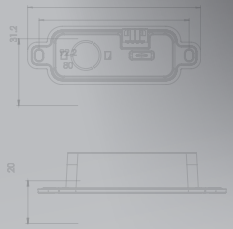

Mutfak davlumbaz Kontrolörleri

Mutfak davlumbaz dokunmatik panel
TH1, Kitchen Hood Controler

Ana Bilgiler

- Ekran tipi: LED
- Tuşların Arka Işık rengı :beyaz
- Tuş sayısı: 4 adet
- Tuş türü: Dokunmatıve
- Yüzey camının maksimum kalınlığı: 6 mm
- 4 devirde motor devri kontrolü
- güç kaynağı panosu:4.5v – 5.5 v
- Çalışma sıcaklığı: 0 - 85 °C
- Yardımcı ekipman: uzaktan kumanda
- ve dış sıcaklık sensörü
- Uzak kumanda tipi: IR
- Uzak kumanda mesafesi: 5 metreye kadar

Teknik Bilgiler

- 8 saat sonra otomatik karartma modu programlanabilir saat
- Ortam sıcaklığına göre motor devrinin otomatik kontrolü
- İki renkli ışık desteği
- Programlanabilir kapatma zamanlayıcısı
- Çevresel gürültüye dayanıklı
- Dokunmatik tuşları farklı ortamlarda otomatik olarak kalibre edebilme

FUSION
Nourafzar Foton Şirketi
(Bilgi tabanı)

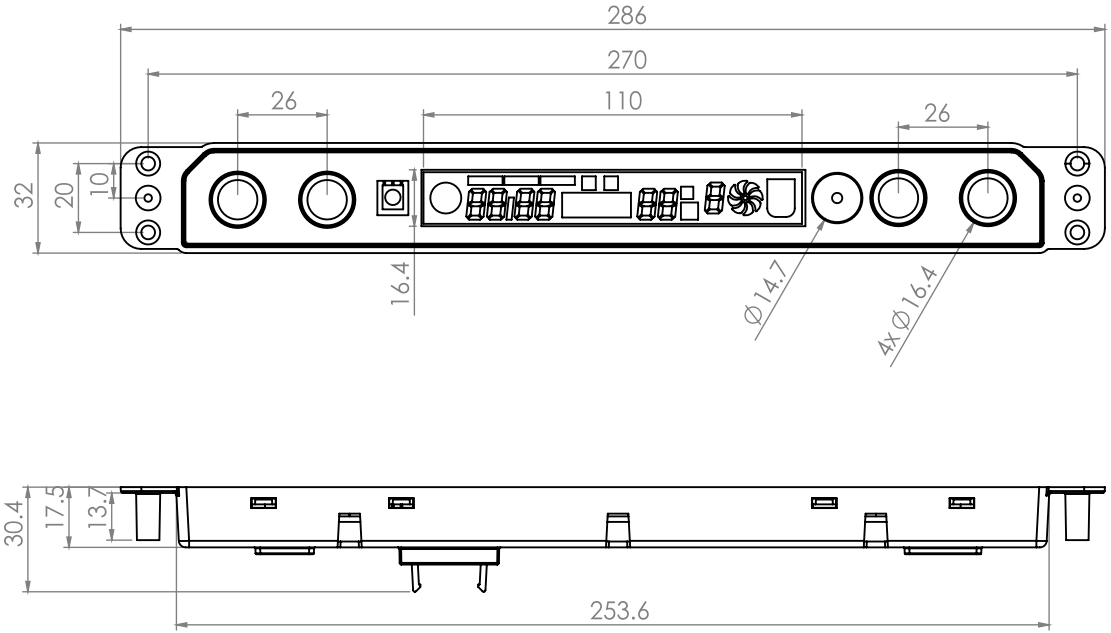

Mutfak davlumbaz dokunmatik panel

TH1, Kitchen Hood Controler

All dimension are in millimeters(mm)

Mutfak davlumbaz sürücü kontrol devresi

TH1-C, Kitchen Hood Controler

Teknik Bilgile

- 8saatlik çalışmadan sonra otomatik kapanir

  (RTC)Doğru sate sahiptir
- Ortam sıcaklığına göre davlumbazın otomatik kontrolü

  Dokunmatik tuşları otomatik olarak kalibre edir
- Ayarlanabilir kapatma zamanlayıcısÇevresel gürültüye dayanıklı
- İki tür ses içeren bir pazara sahiptir

Ana özellikler

- 4dokunmatik tuş Maksimum 6 mm kalınlığında camla
- çalışabilme özelliğine sahip
- 4vitesli kaput motorunu kontrol edebilme özelliğine sahip
- Yalıtımsız 220V LED kontrolü
- Giriş voltajı aralığı 180 ila 250 volt arasında Çalışma sıcaklığı 0 ila 85 santigrat derece
- Uzaktan kumanda ile maksimum 5 metre mesafeden çalışır

FUSION
Nourafzar Foton Şirketi
(Bilgi tabanı)

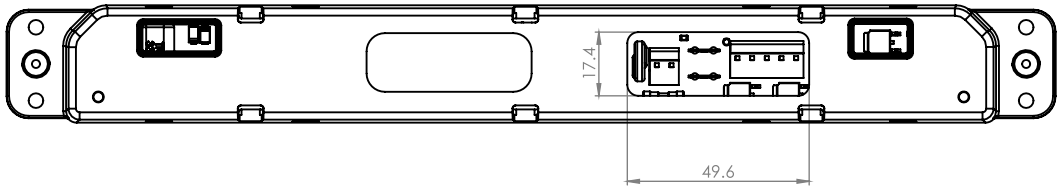

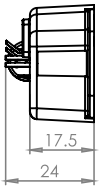

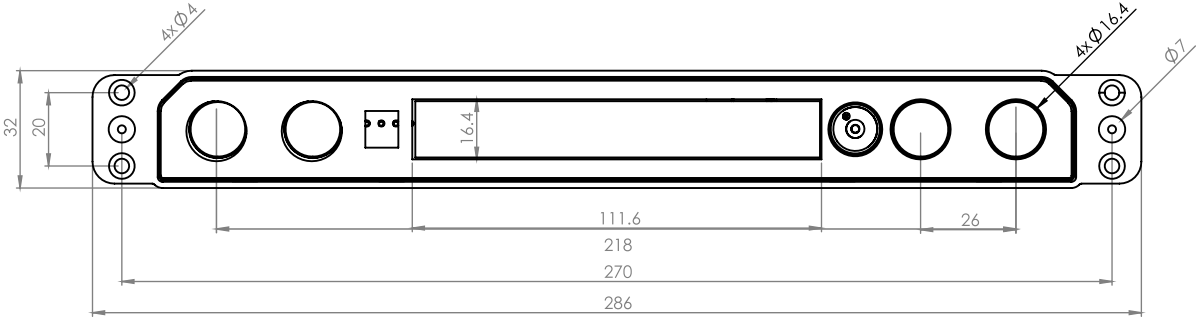

Mutfak davlumbaz
sürücü kontrol devresi

TH1-C, **Kitchen Hood Controler**

All dimension are in millimeters(mm)

mutfak davlumbaz dokunmatik paneli

TH2-D3U

Kitchen Hood Controller

Ana özellikler

- ekran tipi :LED
- tuşların arka plan ışığının rengi: beyaz
- tuşların sayısı:4
- tuş tipi:dokounmative
- Üst camın maksimum kalınlığı: 6 mm
- 4 turda motor devri kontrolü
- Kart besleme gerilimi:4.5V _ 5.5V
- Çalışma sıcaklığı:0-85 C
- mükemmel ekipman: uzaktan kumanda
- uzaktan kumanda tipi: IR
- kumandanin Uzak mesafe: 5 metreye kadar

Teknik bilgiler

- 8 saat sonra otomatik kapanma modu vardir
- programlanabilir kapanma vardir
- Çevresel gürültüye dayanıklıdir
- Dokunmatik tuşları farklı ortamlarda kalibre etme yeteneği vardir

FUSION
Nourafzar Foton Şirketi
(Bilgi tabanı)

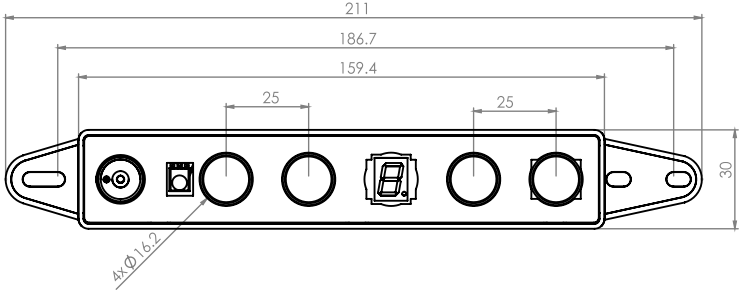

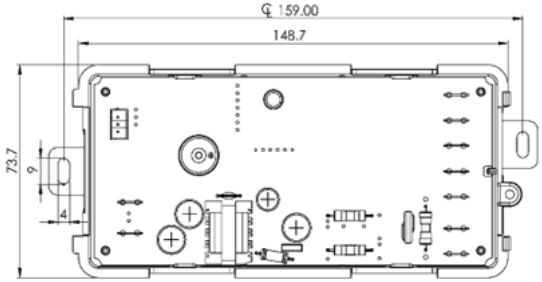

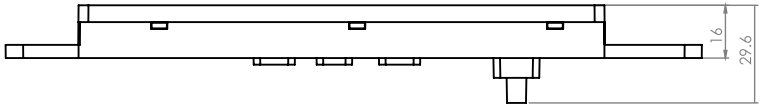

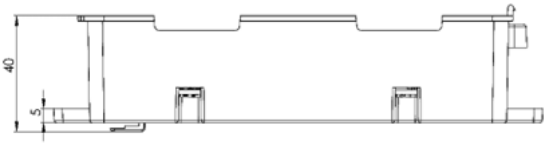

mutfak davlumbaz dokunmatik paneli

TH24120-D3U

Kitchen Hood Controller

All dimension are in millimeters(mm)

Mutfak davlumbaz sürücü kontrol devresi

TH4, Kitchen Hood Controler

FUSION
Nourafzar Foton Şirketi
(Bilgi tabanı)

Teknik Bilgiler

- 8 saat sonra otomatik karartma modu
- Ortam sıcaklığına göre motor devrinin otomatik kontrolü
- Programlanabilir kapatma zamanlayıcısı
- Dokunmatik tuşları farklı ortamlarda otomatik olarak kalibre edebilme
- Lamba çıkışlarının verimliliğini ve akışını artırmak ve devrenin ağırlığını ve hacmini ve ısı kaybını azaltmak için anahtarlamalı güç kaynağı kullanmak
- 300 mA'lık LED çıkış akımı ile 600 mA'yı artırma özelliği
- Her türlü 12 VDC ışık için uygundur
- Sıfır geçiş algılama yöntemini kullanarak motor stresini azaltmak ve motor ömrünü artırmak
- LED çıkışlarının kısa devre koruması
- Şehir elektriğinin yüksek ve düşük frekanslı gürültüsüne dayanıklı
- Yüksek gerilim (3kilo vatli) test sertifikaları alabilme yeteneği var

Ana Bilgiler

- Tuşların Arka Işık rengı :beyaz
- Yüzey camının maksimum kalınlığı: 6 mm
- Motor devri kontrolü: 4 devir
- güç kaynağı panosu: 180-250 v
- Çalışma sıcaklığı: 0 - 85 °C
- Tek fazlı AC endüksiyon motoru için özel
- Işık tipi: 12VDC
- Yardımcı ekipman: IR uzaktan kumanda
- ve dış sıcaklık sensörü
- Uzak kumanda mesafesi: 5 metreye kadar

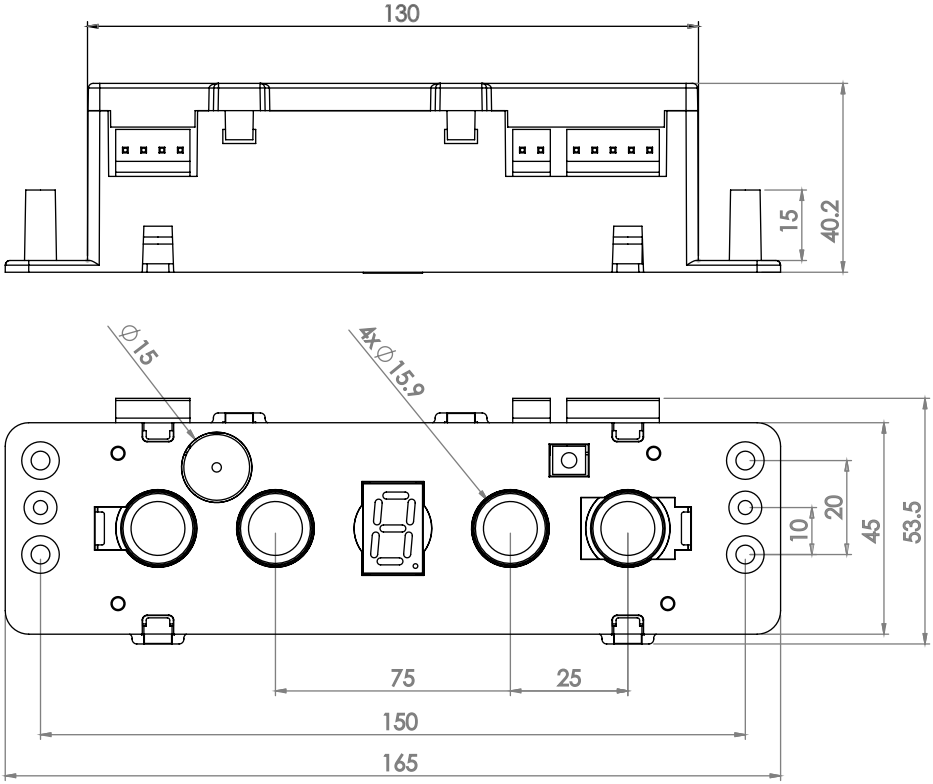

Mutfak davlumbaz
sürücü kontrol devresi

TH4, Kitchen Hood Controler

All dimension are in millimeters(mm)

Mutfak davlumbaz sürücü
kontrol paneli ve kontrol devresi

Th5, Kitchen Hood Controller

Ana Bilgiler

- Ekran tipi: 7 segment
- Tuşların Arka Işık rengı :beyaz
- Ekranin arka ışık rengi: kırmızı veya beyaz
- Tuş sayısı ve türü: 4 dokunmatik tuş
- Yüzey camının maksimum kalınlığı: 6 mm
- Motor devri kontrolü: 4 devir
- güç kaynağı panosu: 180-250 v
- Çalışma sıcaklığı: 0 - 85 °C
- Tek fazlı AC endüksiyon motoru için özel
- Işık tipi: 12VDC
- Yardımcı ekipman: IR uzaktan kumanda ve dış sıcaklık sensörü
- Uzak kumanda mesafesi: 5 metreye kadar

Teknik Bilgiler

- 8 saat sonra otomatik karartma modu
- Ortam sıcaklığına göre motor devrinin otomatik kontrolü
- Programlanabilir kapatma zamanlayıcısı
- Dokunmatik tuşları farklı ortamlarda otomatik olarak kalibre edebilme
- Lamba çıkışlarının verimliliğini ve akışını artırmak ve devrenin ağırlığını ve hacmini ve ısı kaybını azaltmak için anahtarlamalı güç kaynağı kullanmak
- 300 mA'lık LED çıkış akımı ile 600 mA'yı artırma özelliği
- Her türlü 12 VDC ışık için uygundur
- Sıfır geçiş algılama yöntemini kullanarak motor stresini azaltmak ve motor ömrünü artırmak
- LED çıkışlarının kısa devre koruması
- Şehir elektriğinin yüksek ve düşük frekanslı gürültüsüne dayanıklı
- Yüksek gerilim (3kilo vatli) test sertifikaları alabilme yeteneği var

FUSION
Nourafzar Foton Şirketi
(Bilgi tabanı)

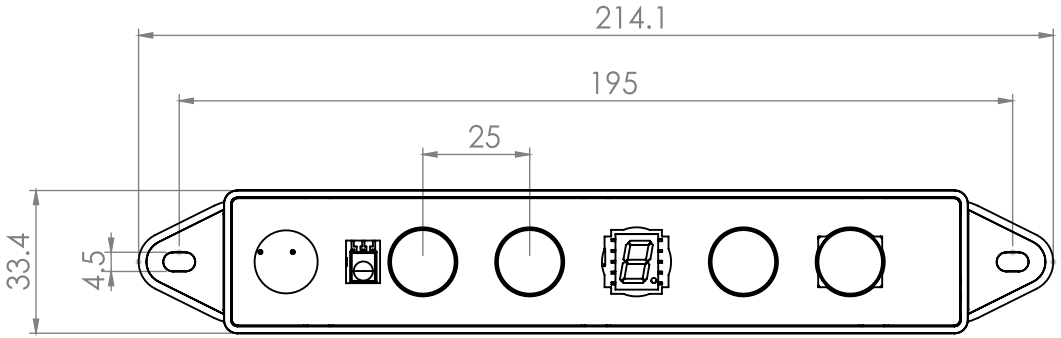

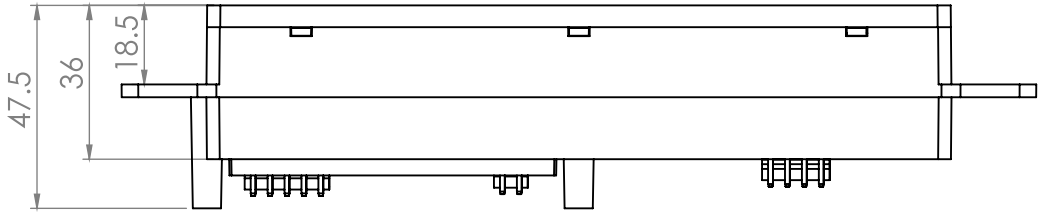

Mutfak davlumbaz sürücü
kontrol paneli ve kontrol devresi

Th5, Kitchen Hood Controller

All dimension are in millimeters(mm)

Mutfak davlumbaz kullanıcı paneli ve kontrol devresi

TO1, Kitchen Hood Controler

Bilgiler

- Tuşların ve ekranın arka ışık rengi: beyaz
- Tuş sayısı ve türü: 5 dokunmatik tuş
- Yüzey camının maksimum kalınlığı: 6 mm
- Motor devri kontrolü: 4 devir
- güç kaynağı panosu: 180-250 v
- Çalışma sıcaklığı: 0 - 85 °C
- Tek fazlı AC endüksiyon motoru için özel
- Işık tipi: 12VDC
- Yardımcı ekipman: IR uzaktan kumanda ve dış sıcaklık sensörü
- Uzak kumanda mesafesi: 5 metreye kadar

Teknik Bilgiler

- 8 saat sonra otomatik karartma modu
- Ortam sıcaklığına göre motor devrinin otomatik kontrolü
- Programlanabilir kapatma zamanlayıcısı
- Dokunmatik tuşları farklı ortamlarda otomatik olarak kalibre edebilme
- Lamba çıkışlarının verimliliğini ve akışını artırmak ve devrenin ağırlığını ve hacmini ve ısı kaybını azaltmak için anahtarlamalı
- güç kaynağı kullanmak
- 300 mA'lık LED çıkış akımı ile 600 mA'yı artırma özelliği
- Her türlü 12 VDC ışık için uygundur
- Sıfır geçiş algılama yöntemini kullanarak motor stresini azaltmak ve motor ömrünü artırmak
- LED çıkışlarının kısa devre koruması
- Şehir elektriğinin yüksek ve düşük frekanslı
- gürültüsüne dayanıklı
- Yüksek gerilim (3kilo vatli) test sertifikaları alabilme yeteneği var

FUSION
Nourafzar Foton Şirketi
(Bilgi tabanı)

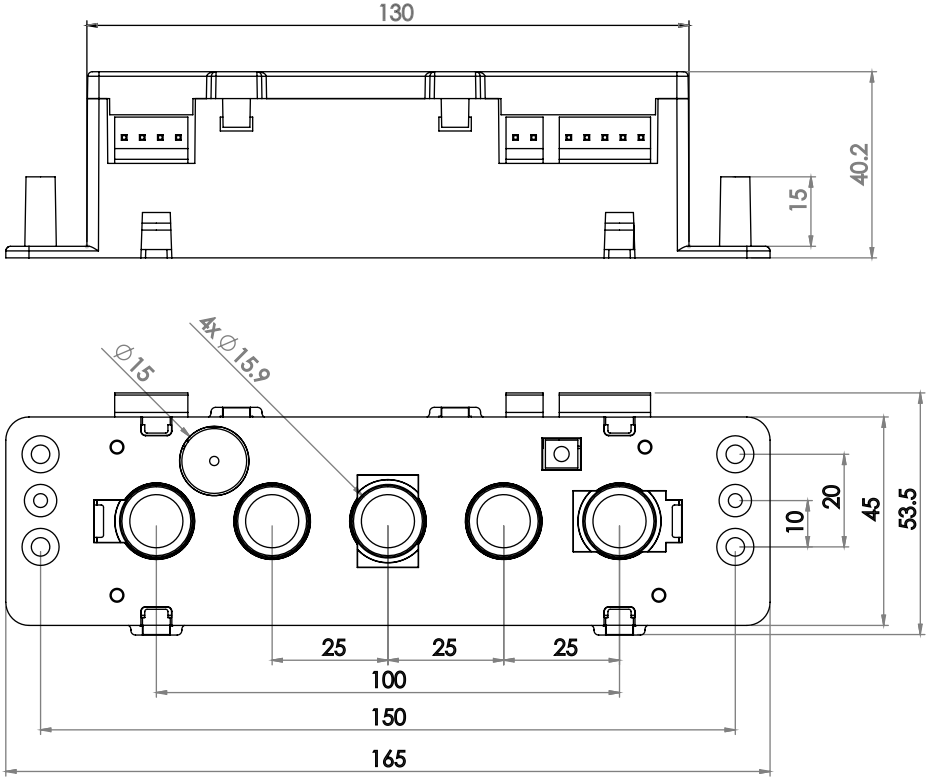

Mutfak davlumbaz kullanıcı paneli ve kontrol devresi

TO1, Kitchen Hood Controler

All dimension are in millimeters(mm)

Mutfak davlumbaz kullanıcı paneli ve kontrol devresi

TV3, Kitchen Hood Controler

Teknik Bilgiler

- 8 saat sonra otomatik karartma modu
- Ortam sıcaklığına göre motor devrinin otomatik kontrolü
- Programlanabilir kapatma zamanlayıcısı
- Dokunmatik tuşları farklı ortamlarda otomatik olarak kalibre edebilme
- Lamba çıkışlarının verimliliğini ve akışını artırmak ve devrenin ağırlığını ve hacmini ve ısı kaybını azaltmak için anahtarlamalı
- güç kaynağı kullanmak
- 300 mA'lık LED çıkış akımı ile 600 mA'yı artırma özelliği
- Her türlü 12 VDC ışık için uygundur
- Sıfır geçiş algılama yöntemini kullanarak motor stresini azaltmak ve motor ömrünü artırmak
- LED çıkışlarının kısa devre koruması
- Şehir elektriğinin yüksek ve düşük frekanslı
- gürültüsüne dayanıklı
- Yüksek gerilim (3kilo vatli) test sertifikaları alabilme yeteneği var

Ana Bilgiler

- Ekran tipi: 7 segment
- Tuşların ve ekranın arka ışık rengi: beyaz
- Tuş sayısı ve türü: 5 dokunmatik tuş
- Yüzey camının maksimum kalınlığı: 6 mm
- Motor devri kontrolü: 4 devir
- güç kaynağı panosu: 180-250 v
- Çalışma sıcaklığı: 0 - 85 °C
- Tek fazlı AC endüksiyon motoru için özel
- Işık tipi: 12VDC
- Yardımcı ekipman: IR uzaktan kumanda ve harici sıcaklık sensörü
- Uzak kumanda mesafesi: 5 metreye kadar

FUSION
Nouratzar Foton Şirketi
(Bilgi tabanı)

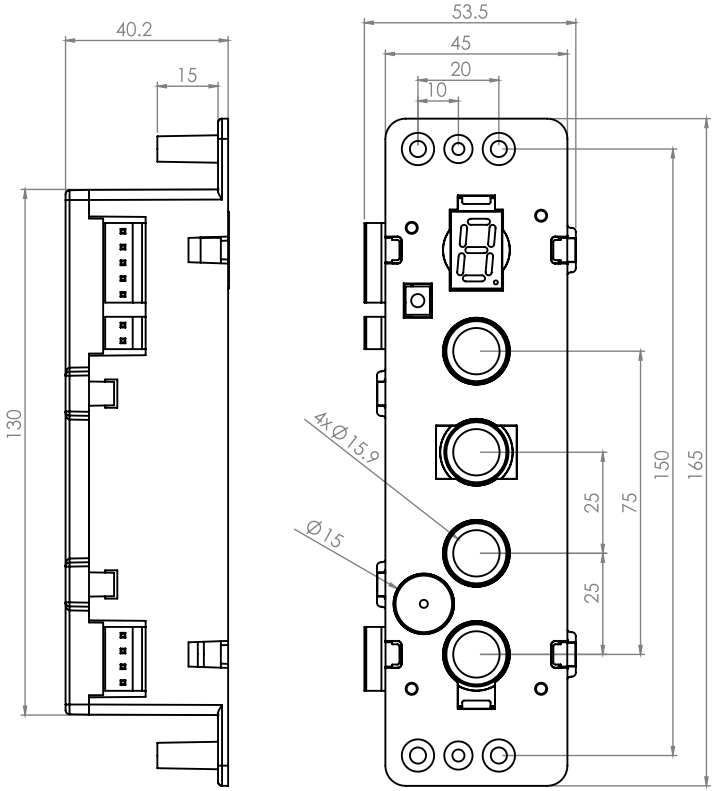

Mutfak davlumbaz kullanıcı paneli ve kontrol devresi

TV3, Kitchen Hood Controler

All dimension are in millimeters(mm)

Mutfak davlumbaz kullanıcı paneli ve kontrol devresi

Tv6, Kitchen Hood Controller

FUSION
Nourafzar Foton Şirketi
(Bilgi tabanı)

Ana özellikler

- tuşlarin arka işik rengi : kırmızı ekran
- Ekran: 7_ parça
- Tuş sayisi: 5
- Tuş Türü: Dokunmative
- 5 devirde motor devri kontrolü
- Güç kaynağı voltajı: 180-250V
- Çalışma sıcaklığı: 0-85 °C
- Tek fazlı AC endüksiyon motoru için özel
- Işık tipi: 220Vac
- Gövde malzemesi: PC

Teknik Bilgiler

- İzole edilmemiş kapasitif güç kaynağı kullanımı
- Elektronik anahtarlarla doğrudan ışık ve motor akışı
- Dijital ve analog tasarım kullanımı
- Sürünme mesafesi testlerini onaylayabilme
- Çevre gürültüsüne ve şehir elektriğine dayanıklı

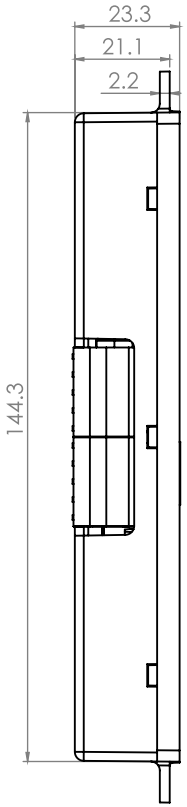

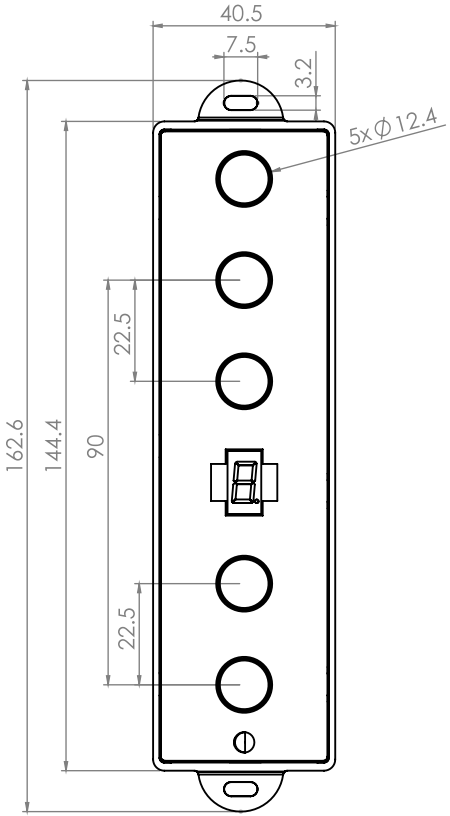

Mutfak davlumbaz kullanıcı paneli ve kontrol devresi

Tv6, Kitchen Hood Controller

All dimension are in millimeters(mm)

Mutfak davlumbaz sürücü kontrol paneli ve kontrol devresi

H44S-D3U, Kitchen Hood Controler

Ana Bilgiler

- Ekran tipi: LED
- Tuşların Arka Işık rengı : Müşteri siparişine göre
- Tuş sayısı: 4 adet
- Tuş türü: Dokunmatıve
- Yüzey camının maksimum kalınlığı: 6 mm
- motor devri kontrolü: 4 devirde
- güç kaynağı panosu:180-250 v
- Çalışma sıcaklığı: 0 - 85 °C
- Yardımcı ekipman: uzaktan kumanda
- ve dış sıcaklık sensörü
- Uzak kumanda tipi: IR
- Uzak kumanda mesafesi: 5 metreye kadar

Teknik Bilgiler

- 8 saat sonra otomatik karartma modu
- doğru RTC saati
- Ortam sıcaklığına ve duman seviyesine göre motor devrinin otomatik kontrolü
- Programlanabilir kapatma zamanlayıcısı
- Çevresel gürültüye dayanıklı
- Dokunmatik tuşları farklı ortamlarda otomatik olarak kalibre edebilme
- Yeniden kalibre edilmiş bir duman sensörü moduna sahiptir
- Minimum değişiklikle 3 vitesli bir motora değiştirilebilir
- Mekanik rölelerin çıkarılmasıyla tamamen elektronik çalışma
- 400 mA'lik LED çıkış akımı ile 700mA'yı artırma özelliği
- Yüksek gerilim (3kilo vatli) test sertifikaları alabilme yeteneği var
- Uzaktan kumanda ve duman ve dış sıcaklık sensörü

Yüksek verimli anahtarlama güç kaynağı kullanım

FUSION
Nourafzar Foton Şirketi
(Bilgi tabanı)

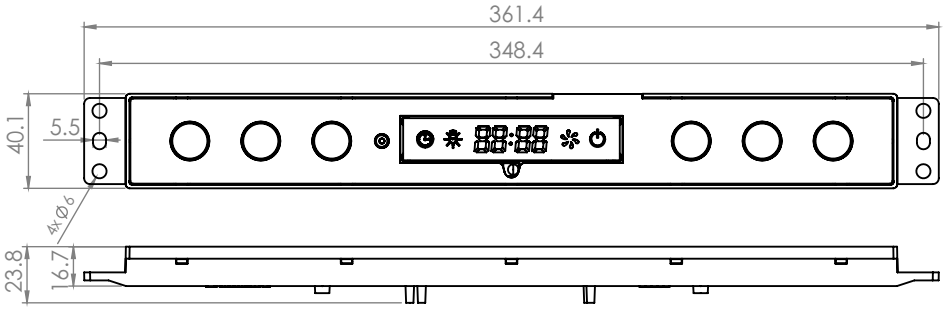

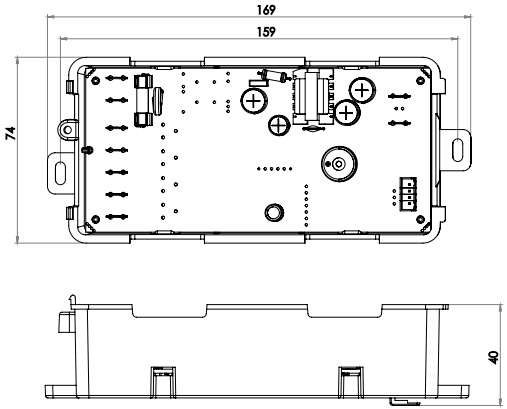

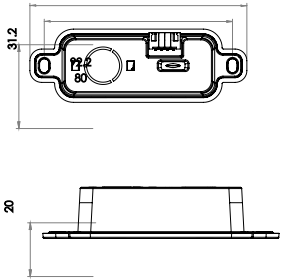

Mutfak davlumbaz sürücü
kontrol paneli ve kontrol devresi

H44S-D3U, Kitchen Hood Controler

All dimension are in millimeters(mm)

Panel anahtarı ve direksiyon devresi

TH6, Kitchen Hood Controler

Ana Bilgiler

- Ekran tipi: LED
- Tuşların ve ekranın arka ışık rengi: Mavi ve Kirmizi
- Tuş sayısı ve türü: 6 dokunmatik tuş
- Yüzey camının maksimum kalınlığı: 6 mm
- Motor devri kontrolü: 4 devir
- güç kaynağı panosu: 180-250 v
- Çalışma sıcaklığı: 0 - 85 °C
- Tek fazlı AC endüksiyon motoru için özel
- Işık tipi: 12VDC

Teknik Bilgiler

- 8 saat sonra otomatik karartma modu
- Ortam sıcaklığına göre motor devrinin otomatik kontrolü
- Programlanabilir kapatma zamanlayıcısı
- Dokunmatik tuşları farklı ortamlarda otomatik olarak kalibre edebilme
- Lamba çıkışlarının verimliliğini ve akışını artırmak ve devrenin ağırlığını ve hacmini ve ısı kaybını azaltmak için anahtarlamalı
- güç kaynağı kullanmak
- 300 mA'lık LED çıkış akımı ile
- 600 mA'yı artırma özelliği
- Her türlü 12 VDC ışık için uygundur
- Sıfır geçiş algılama yöntemini kullanarak motor stresini azaltmak ve motor ömrünü artırmak
- LED çıkışlarının kısa devre koruması
- Şehir elektriğinin yüksek ve düşük frekanslı gürültüsüne dayanıklı
- Yüksek gerilim (3kilo vatli) test sertifikaları alabilme yeteneği var
- Kontrol paneli ve kartın entegrasyonu ve arayüz parçalarının çıkarılması

FUSION
Nourafzar Foton Şirketi
(Bilgi tabanı)

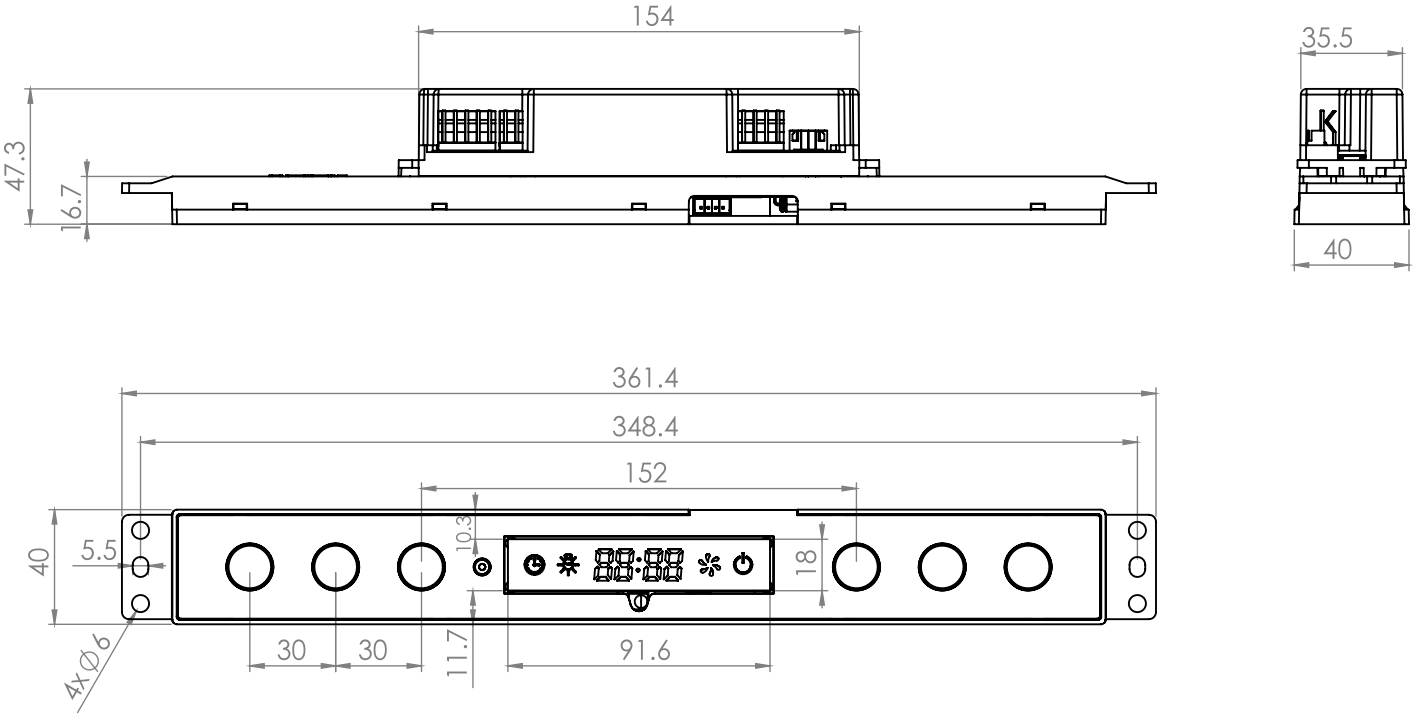

Panel anahtarı ve direksiyon devresi

TH6, Kitchen Hood Controler

All dimension are in millimeters(mm)

Ana Bilgiler

- Tuşların Arka Işık rengı : beyaz
- Tuş sayısı: 5 adet
  motor devri kontrolü: 4 devirde
- güç kaynağı panosu:180-250 v
- Çalışma sıcaklığı: 0 - 85 °C
- Işık tipi: 12VDC
- Yardımcı ekipman: dış sıcaklık sensörü

Teknik Bilgiler

- 8 saat sonra otomatik karartma modu
- Ortam sıcaklığına göre motor devrinin otomatik kontrolü
- Programlanabilir kapatma zamanlayıcısı
- Dokunmatik tuşları farklı ortamlarda otomatik olarak kalibre edebilme
- Lamba çıkışlarının verimliliğini ve akışını artırmak ve devrenin ağırlığını
- ve hacmini
  ve ısı kaybını azaltmak için anahtarlamalı
- güç kaynağı kullanmak
- 300 mA'lık LED çıkış akımı ile
- 600 mA'yı artırma özelliği
- Her türlü 12 VDC ışık için uygundur
- Sıfır geçiş algılama yöntemini kullanarak motor stresini azaltmak ve motor ömrünü artırmak
- LED çıkışlarının kısa devre koruması
- Şehir elektriğinin yüksek ve düşük frekanslı gürültüsüne dayanıklı
- Yüksek gerilim (3kilo vatli) test sertifikaları alabilme yeteneği var
- Çelik cepheli ürünlerde anahtar kullanım imkanı
- Panel üzerinde yüksek ısı direncine sahip polikarbonat arayüze sahiptir

Mutfak davlumbaz kullanıcı paneli ve kontrol devresi

TU1, Kitchen Hood Controller

FUSION
Nourafzar Foton Şirketi
(Bilgi tabanı)

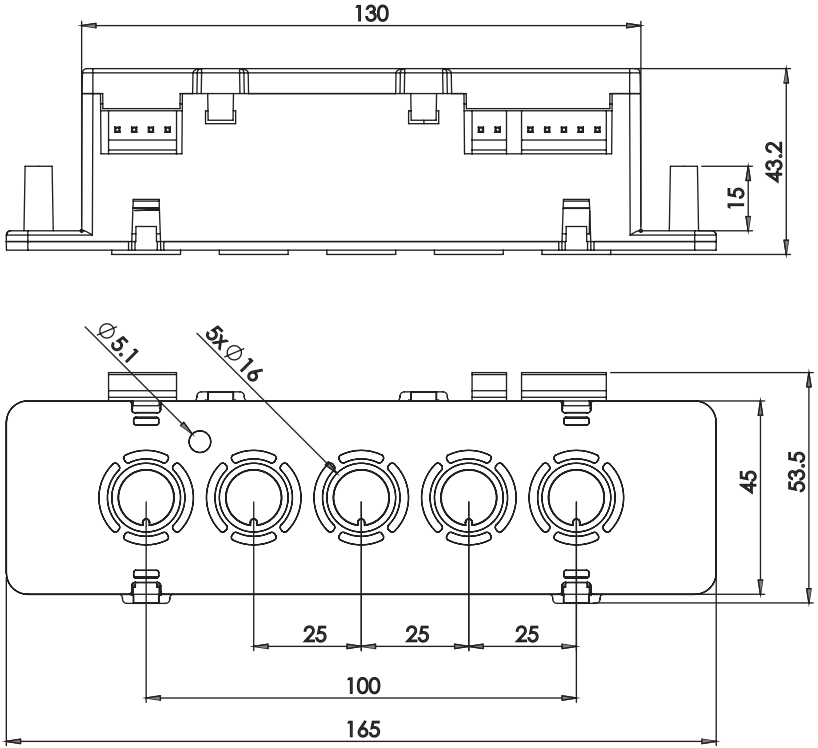

Mutfak davlumbaz kullanıcı paneli ve kontrol devresi

TU1, Kitchen Hood Controller

All dimension are in millimeters(mm)

Ana özellikler

- okunmatik tuşlar için LED var
- 4 dokunmatik tuş Maksimum 6 mm kalınlığında
- camla çalışabilme özelliğine sahip
- 3 vitesli kaput motorunu kontrol edebilme özelliğine sahip
- Yalıtımsız 220V LED kontrolü
- Giriş voltajı aralığı 180 ila 250 volt Çalışma sıcaklığı
- 0 ila 85 santigrat derece arasında
- Uzaktan kumanda ile maksimum 5 metre mesafeden çalışır
- Paslanmaz çelik varlığında kullanım imkanı

Mutfak davlumbaz kullanıcı paneli ve kontrol devresi

TU9, Kitchen Hood Controller

Teknik bilgiler

- 8 saatlik çalışmadan sonra otomatik kapanir
- Çok küçük boyutlar.
- Çevresel gürültüye dayanıklı
- Dokunmatik tuşları otomatik olarak kalibre edir
- Ayarlanabilir kapatma zamanlayıcısı
- Dokunmatik tuşlar için bir kapağa sahiptir
- Paslanmaz çelik varlığında kullanım imkanı

FUSION
Nourafzar Foton Şirketi
(Bilgi tabanı)

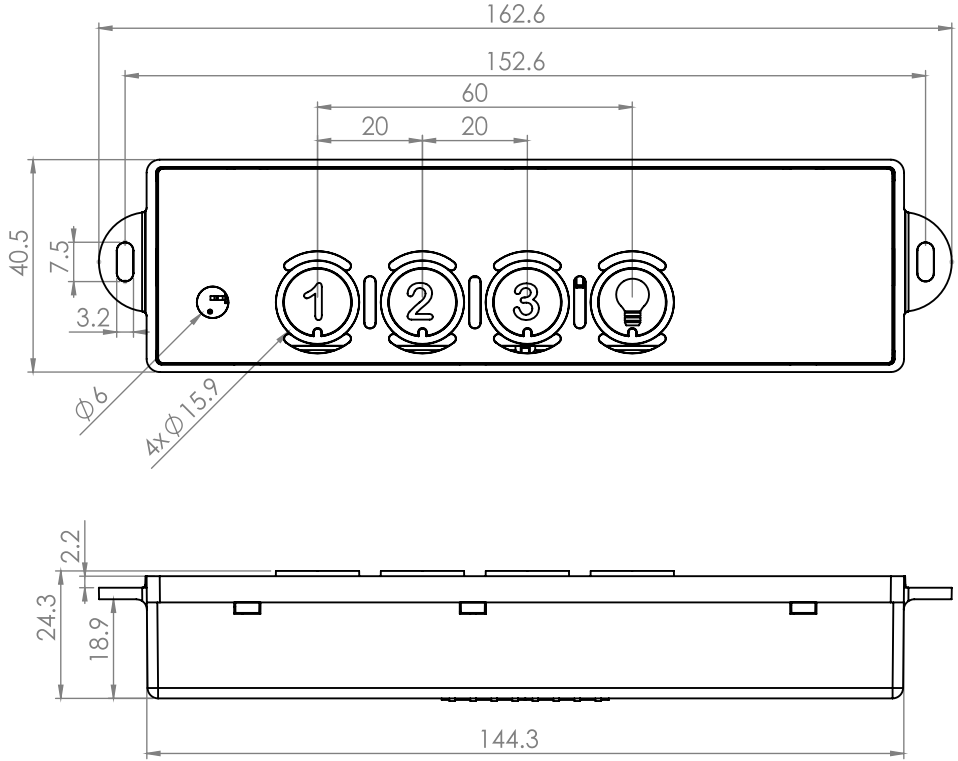

Mutfak davlumbaz kullanıcı paneli ve kontrol devresi

TU9, Kitchen Hood Controller

All dimension are in millimeters(mm)

Mutfak davlumbaz kullanıcı paneli ve kontrol devresi

TU2, Kitchen Hood Controller

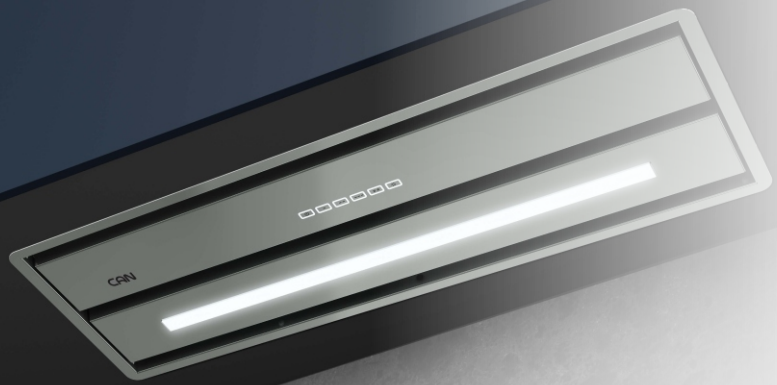

Ana Bilgiler

- Tuşların Arka Işık rengı : beyaz
- Tuş sayısı ve türü: 6 dokunmatik tuş
- Yüzey camının maksimum kalınlığı: 6 mm
  motor devri kontrolü: 4 devirde
- güç kaynağı panosu:180-250 v
- Çalışma sıcaklığı: 0.5 - 85 °C
- Işık tipi: 12VDC
- Yardımcı ekipman: dış sıcaklık sensörü ve RF uzaktan kumanda
- Gövde Malzemesi:ABS

Teknik Bilgiler

- 8 saat sonra otomatik karartma modu
- Ortam sıcaklığına göre motor devrinin otomatik kontrolü
- Programlanabilir kapatma zamanlayıcısı
- Dokunmatik tuşları farklı ortamlarda otomatik olarak kalibre edebilme
- Lamba çıkışlarının verimliliğini ve akışını artırmak ve devrenin ağırlığını ve hacmini
  ve ısı kaybını azaltmak için anahtarlamalı güç kaynağı kullanmak
- 500 mA'lık LED çıkış akımı ile800 mA'yı artırma özelliği
- Her türlü 12 VDC ışık için uygundur
- Sıfır geçiş algılama yöntemini kullanarak motor stresini azaltmak ve motor ömrünü artırmak
- LED çıkışlarının kısa devre koruması
- Şehir elektriğinin yüksek ve düşük frekanslı gürültüsüne dayanıklı
- Yüksek gerilim (3kilo vatli) test sertifikaları alabilme yeteneği var
- Çelik cepheli ürünlerde anahtar kullanım imkanı
  Panel üzerinde yüksek ısı direncine sahip polikarbonat arayüze sahiptir

FUSION
Nourafzar Foton Şirketi
(Bilgi tabanı)

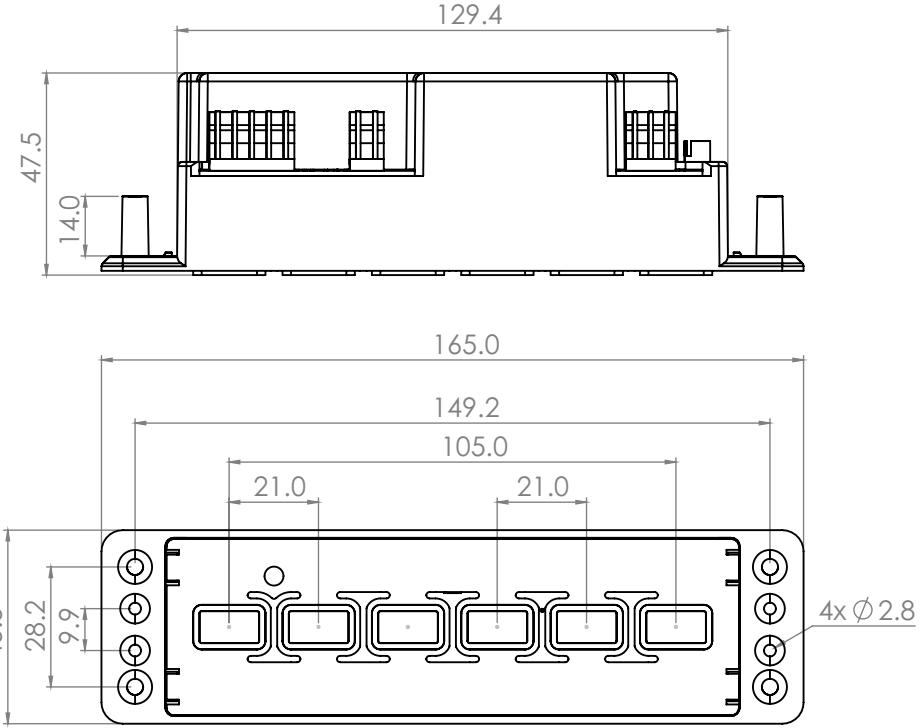

Mutfak davlumbaz kullanıcı paneli ve kontrol devresi

TU2, Kitchen Hood Controller

All dimension are in millimeters(mm)

Mutfak davlumbaz kullanıcı paneli ve kontrol devresi

TU3, Kitchen Hood Controller

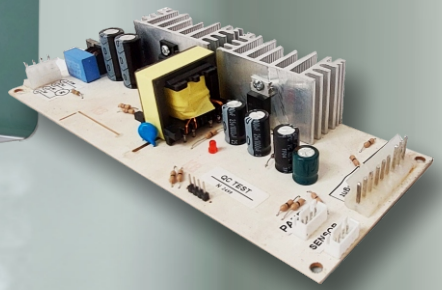

Ana özellikler

- Arka ışık renk tuşları: iki renk ve değiştirilebilir
- Flake tipi: Çelik
- Tuş sayısı: 5
- Tuş tipi:dokunmative
- Davlumbaz cephe kaplama tipi: Çelik
- 4 devirde motor devri kontrolü
- Güç kaynağı voltajı: 180-250Vac
- Çalışma sıcaklığı: C° 0-85
- Yardımcı ekipman: AC tek fazlı asenkron motor için harici sıcaklık sensörü
- Uzak mesafe: 5 metreye kadar
- İki renkli ışıklar için iki ayrı çıkışa sahiptir
- RF uzaktan kumanda ekleyebilme özelliği vardir
- Bluetooth uzaktan kumanda ve uygulama ekleyebilme

Teknik Bilgiler

- 8 saat sonra otomatik karartma modu
- Işık tipi: iki renk (güneşli ve ay ışığı)
- Ortam sıcaklığına göre motor devrinin otomatik kontrolü
- Metal varlığında performans
- Programlanabilir kapatma zamanlayıcısı
- Çevresel gürültüye dayanıklı
- Farklı ortamlarda dokunmatik tuşları otomatik olarak kalibre edebilme
- Motoru kullanan mekanik sürücü rölelerini ortadan kaldırarak geliştirilmiş tam lektronik performansı
- Lamba çıkışlarının verimliliğini ve akışını artırmak ve devrenin ağırlığını ve hacmini ve ısı kaybını azaltmak için anahtarlamalı güç kaynağının kullanılması
- Toplamda 2Amp'ye kadar yüksek akım çıkışı veya çeşitli 12VDC ışıklar için uygun 3Amp'ye kadar yükseltme yeteneği
- Şehir elektriğinin yüksek ve düşük frekanslı gürültüsüne dayanıklı

FUSION
Nourafzar Foton Şirketi
(Bilgi tabanı)

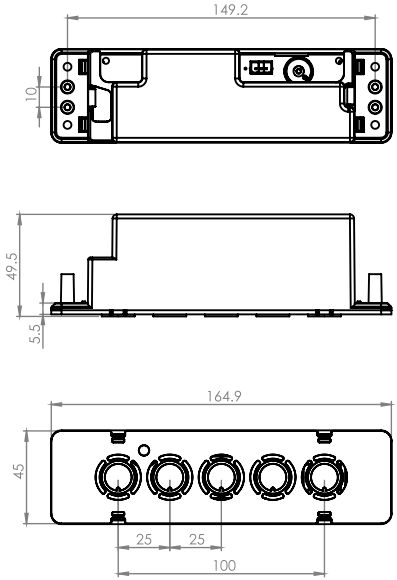

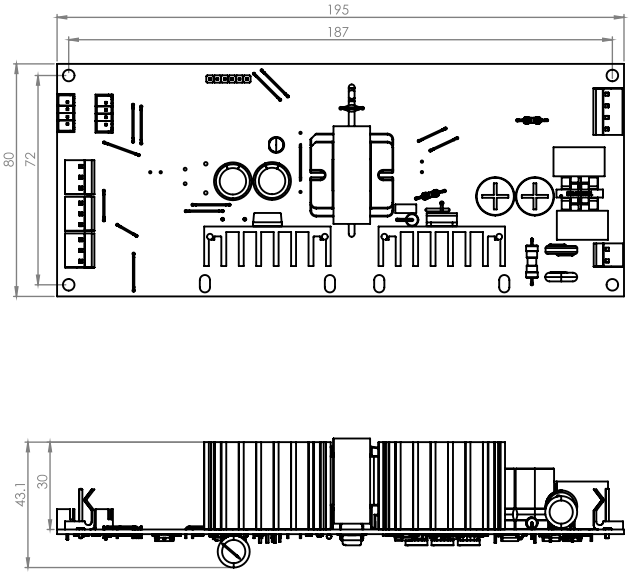

Mutfak davlumbaz kullanıcı paneli ve kontrol devresi

TU3, Kitchen Hood Controller

All dimension are in millimeters(mm)

Ana özellikler

ekran tipi :segmentasyon
tuş tipi:6 mm kalınlığa kadar cam arkasında işlevselliğe sahip 2 dokunmatik tuş
El hareketi algılamalı hassas hareket sensörleri vardir
4 zamanlı AC endüksiyon motor kontrolü
Giriş voltajı aralığı: 180-250 vac
LED ışık kontrolü
Çalışma sıcaklığı:0-85 C
12vdc ışık çıkışı
mükemmel ekipman:duman ve dış sıcaklık sensörü
Ortam gazının sıcaklığını ve miktarını kontrol etmek için otomatik bir moda sahiptir.
Panele dokunmadan ışıkları ve motorları kontrol edebilme ozelliği vardir
Uzaktan kumanda ekleme özelliği vardir

mutfak davlumbaz kullanıcı a paneli ve kontrol devresi

TL10, Kitchen Hood Controller

Teknik bilgiler

8 saat sonra otomatik kapanma modu vardir
Mekanik motor yol verici rölelerini ortadan kaldırarak tamamen elektronik çalışma
Ortam sıcaklığına ve gaz miktarına göre otomatik motor devri kontrolü
programlanabilir kapanma zamanlayıcı vardir
Çevresel gürültüye dayanıklıdır
Dokunmatik tuşları farklı ortamlarda kalibre etme yeteneği vardir
Lamba çıkışlarının verimini ve akışını artırmak ve devrenin ağırlığını ve hacmini ve ısı kayıplarını azaltmak için anahtarlamalı güç kaynağı kullanımı
Toplamda 400mA'ya kadar yüksek çıkış akımı, 700mA'ya kadar yükselme kabiliyeti ile, her türlü 12VDC lambaya uygun
Şehir elektriğinin yüksek ve düşük frekanslı seslerine dayanıklı
Şehrin elektrik sinyalinin sıfırını geçmeyi algılama özelliğine sahiptir.
Yüksek gerilim (3kv) test sertifikaları alabilme
Sızma mesafeleri sertifikası alma yeteneği

FUSION
Nourafzar Foton Şirketi
(Bilgi tabanı)

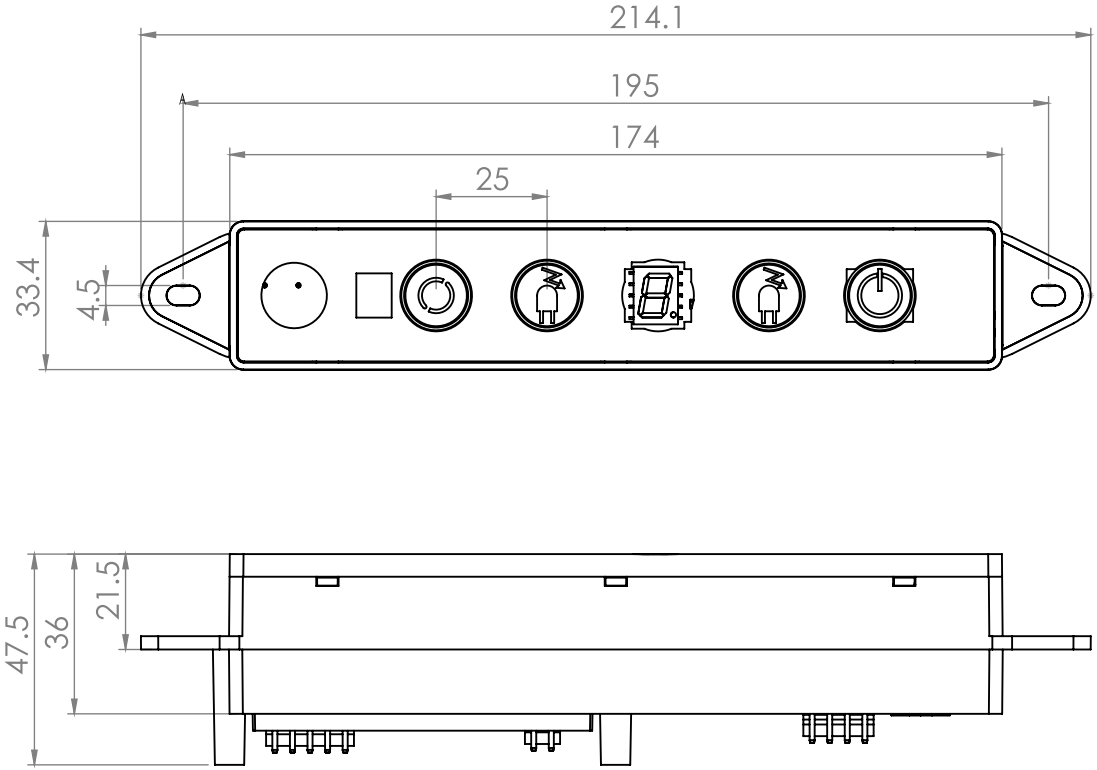

mutfak davlumbaz kullanıcı a paneli ve kontrol devresi

TL10, Kitchen Hood Controller

All dimension are in millimeters(mm)

Ana Bilgiler

- Ekran tipi: 7 segment
- Tuşların ve ekranın arka ışık rengi: beyaz
- Tuş sayısı ve türü: 4 dokunmatik tuş
- Yüzey camının maksimum kalınlığı: 6 mm
- Motor devri kontrolü: 4 devir
- güç kaynağı panosu: 180-250 v
- Çalışma sıcaklığı: 0 - 85 °C
- Tek fazlı AC endüksiyon motoru için özel
- Işık tipi: 12VDC
- Yardımcı ekipman: IR uzaktan kumanda ve harici sıcaklık sensörü
- Uzak kumanda mesafesi: 5 metreye kadar

Teknik Bilgiler

- 8 saat sonra otomatik karartma modu
- Ortam sıcaklığına göre motor devrinin otomatik kontrolü
- Programlanabilir kapatma zamanlayıcısı
- Dokunmatik tuşları farklı ortamlarda otomatik olarak kalibre edebilme
- Mekanik motor yol verici rölelerinin çıkarılmasıyla
- tamamen elektronik çalışma
- Lamba çıkışlarının verimliliğini ve akışını artırmak ve devrenin ağırlığını ve hacmini
- ve ısı kaybını azaltmak için anahtarlamalı
- güç kaynağı kullanmak
- 300 mA'lık LED çıkış akımı ile 600 mA'yı artırma özelliği
- Her türlü 12 VDC ışık için uygundur
- Sıfır geçiş algılama yöntemini kullanarak motor stresini azaltmak ve motor ömrünü artırmak
- LED çıkışlarının kısa devre koruması
- Şehir elektriğinin yüksek ve düşük frekanslı gürültüsüne dayanıklı
- Yüksek gerilim (3kilo vatli) test sertifikaları alabilme yeteneği var

Davlumbaz kurulumu için kullanıcı paneli ve kontrol devresi

H61NK, Kitchen Hood Controler

FUSION

Nourafzar Foton Şirketi

(Bilgi tabanı)

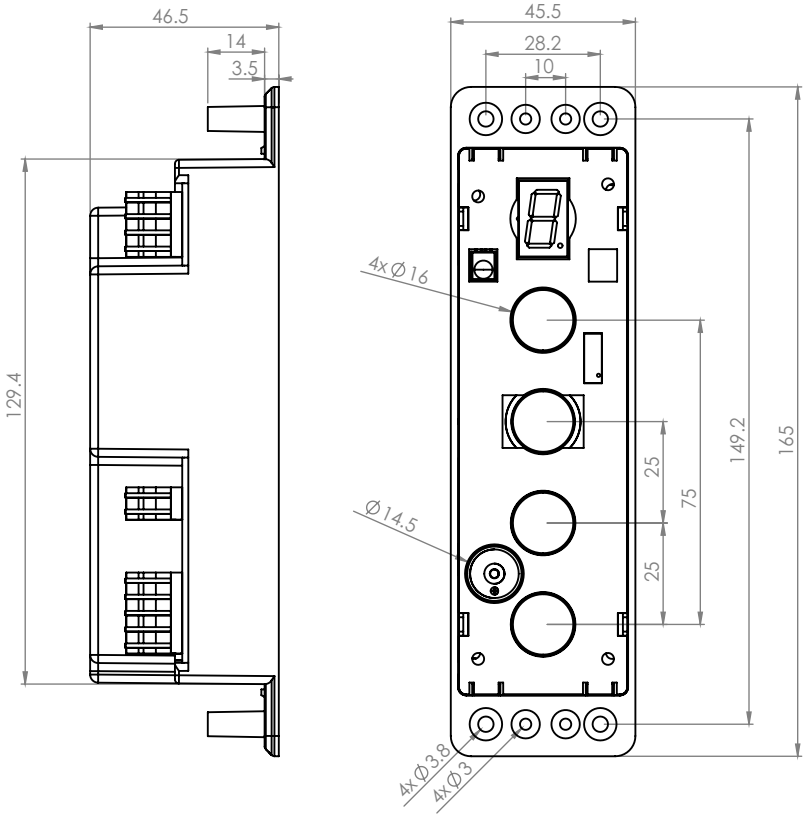

Davlumbaz kurulumu için kullanıcı paneli ve kontrol devresi

H61NK, Kitchen Hood Controler

All dimension are in millimeters(mm)

Davlumbaz kurulumu için kullanıcı paneli ve kontrol devresi

Po2, Kitchen Hood Controller

Ana Bilgiler

- Tuşların Arka Işık rengı : beyaz
- Tuş sayısı: 5 tuş
- Anahtar türü: itin
  motor devri kontrolü: 4 devirde
- güç kaynağı panosu:180-250 v
- Çalışma sıcaklığı: 0.5 - 85 °C
- Işık tipi: 12VDC
- Gövde Malzemesi:ABS+PC

Teknik Bilgiler

- 8 saat sonra otomatik karartma modu
- Mekanik motor yol verici rölelerinin çıkarılmasıyla
- tamamen elektronik çalışma
- Lamba çıkışlarının verimliliğini ve akışını artırmak
  ve devrenin ağırlığını ve hacmini
- ve ısı kaybını azaltmak için anahtarlamalı güç kaynağı kullanmak
- 300 mA'lık LED çıkış akımı ile 600 mA'yı artırma özelliği
- Her türlü 12 VDC ışık için uygundur
- Sıfır geçiş algılama yöntemini kullanarak motor stresini azaltmak
- ve motor ömrünü artırmak
- Şehir elektriğinin yüksek ve düşük frekanslı gürültüsüne dayanıklı
- Yüksek gerilim (3kilo vatli) test sertifikaları alabilme yeteneği var
- Sürünme mesafesi testi sertifikası alabilme

FUSION
Nourafzar Foton Şirketi
(Bilgi tabanı)

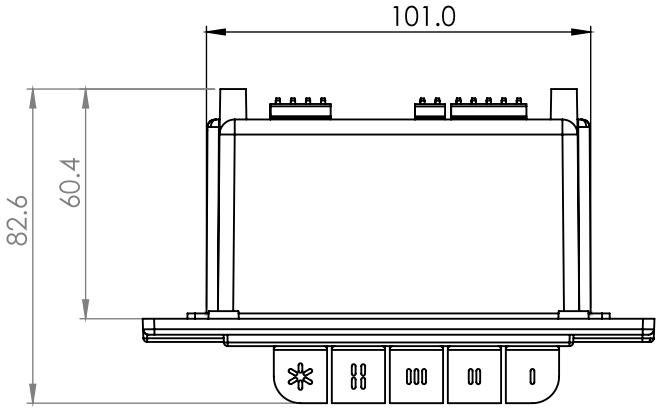

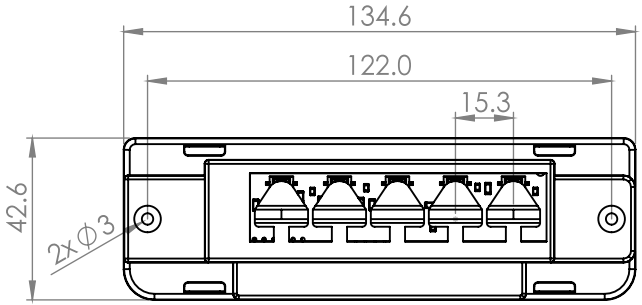

Davlumbaz kurulumu için kullanıcı paneli ve kontrol devresi

Po2, **Kitchen Hood Controller**

All dimension are in millimeters(mm)

Ana Bilgiler

- Ekran tipi: Segment – 7
- Anahtar sayısı: 4
- 4 turda motor devri kontrolü
- Pano besleme voltajı: 180-250V
- Çalışma sıcaklığı: 0-85 C
- Tek fazlı AC endüksiyon motoru için
- Işık tipi: 12VDC LED
- Gövde malzemesi: ABS

Davlumbaz kurulumu için
kullanıcı paneli ve kontrol devresi

PH2, Kitchen Hood Controller

Teknik Bilgiler

- 8 saat sonra otomatik kapanma modu
- Mekanik motor marş rölelerini ortadan kaldırarak tam elektronik çalışma
- Lamba çıkışlarının verimini ve akışını artırmak ve devrenin ağırlığını ve hacmini ve ısı kayıplarını azaltmak için anahtarlamalı güç kaynağının kullanılması
- LED çıkış akımı 300 mA, 600 mA'e kadar çıkabilen, her türlü 12VDC
- lambaya uygun.
- Şehir elektriğinin yüksek ve düşük frekanslı seslerine karşı dayanıklı
- Yüksek Voltaj (3KV) testleri için elde etme yeteneği var

FUSION
Nourafzar Foton Şirketi
(Bilgi tabanı)

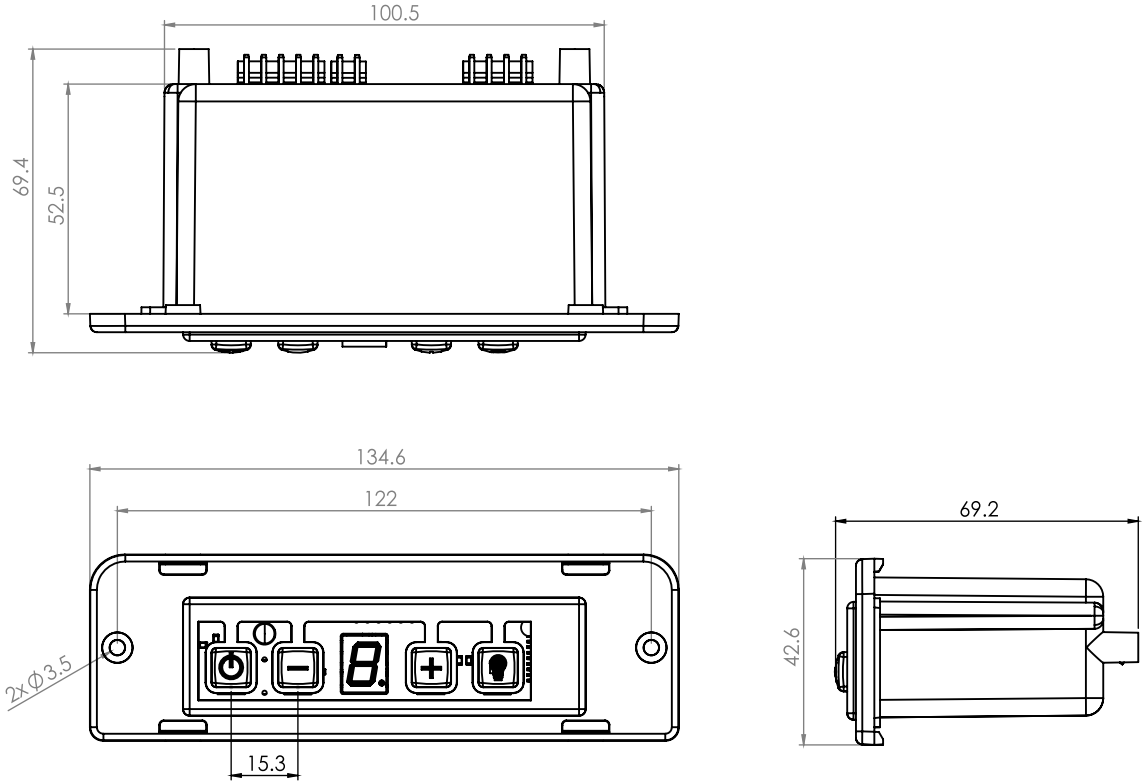

Davlumbaz kurulumu için
kullanıcı paneli ve kontrol devresi

PH2, Kitchen Hood Controller

All dimension are in millimeters(mm)

Ana Bilgiler

- Tuşların Arka Işık rengı : Mavi
- Tuş sayısı: 5 tuş
- Anahtar türü: itin
- motor devri kontrolü: 4 devirde
- güç kaynağı panosu:180-250 v
- Çalışma sıcaklığı: 0.5 - 85 °C
- Tek fazlı Ac endüksiyon motoru için özel
- Işık tipi: 12VDC

Davlumbaz kurulumu için kullanıcı paneli ve kontrol devresi

PH3, Kitchen Hood Controller

Teknik Bilgiler

- 8 saat sonra otomatik karartma modu
- Mekanik motor yol verici rölelerinin çıkarılmasıyla tamamen elektronik çalışma
- Lamba çıkışlarının verimliliğini ve akışını artırmak ve devrenin ağırlığını ve hacmini ve ısı kaybını azaltmak için anahtarlamalı güç kaynağı kullanmak
- 300 mA'lık LED çıkış akımı ile 600 mA'yı artırma özelliği
- Her türlü 12 VDC ışık için uygundur
- Sıfır geçiş algılama yöntemini kullanarak motor stresini azaltmak ve motor ömrünü artırmak
- Şehir elektriğinin yüksek ve düşük frekanslı gürültüsüne dayanıklı

FUSION
Nourafzar Foton Şirketi
(Bilgi tabanı)

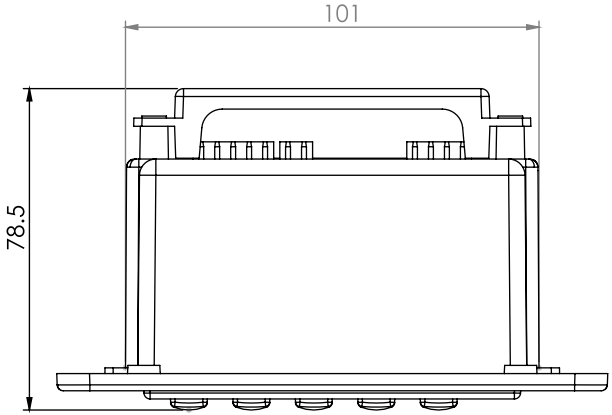

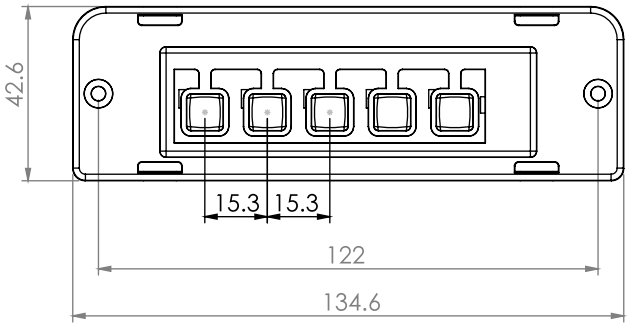

Davlumbaz kurulumu için
kullanıcı paneli ve kontrol devresi

PH3, Kitchen Hood Controller

All dimension are in millimeters(mm)

Ana Bilgiler

- Bağlantı tipi: 10 telli
- motor devri kontrolü: 4 devirde
- güç kaynağı panosu:180-250 v
- Çalışma sıcaklığı: 0.5 - 85 °C
- Tek fazlı Ac endüksiyon motoru için özel
- Işık tipi: 12VDC

Mutfak davlumbaz direksiyon devresi
D3/D4, Kitchen Hood Controler

Teknik Bilgiler

- Mekanik motor yol verici rölelerinin çıkarılmasıyla tamamen elektronik çalışma
- Lamba çıkışlarının verimliliğini ve akışını artırmak ve devrenin ağırlığını ve hacmini ve ısı kaybını azaltmak için anahtarlamalı güç kaynağı kullanmak
- 400 mA'lık LED çıkış akımı ile 700 mA'yı artırma özelliği
- Her türlü 12 VDC ışık için uygundur
  Sıfır geçiş algılama yöntemini kullanarak motor stresini azaltmak ve motor ömrünü artırmak
- Şehir elektriğinin yüksek ve düşük frekanslı gürültüsüne dayanıklı
- Model çift renkli ışıklar için destek (D4)
- Yüksek gerilim (3kilo vatli) test sertifikaları alabilme yeteneği var

FUSION
Nourafzar Foton Şirketi
(Bilgi tabanı)

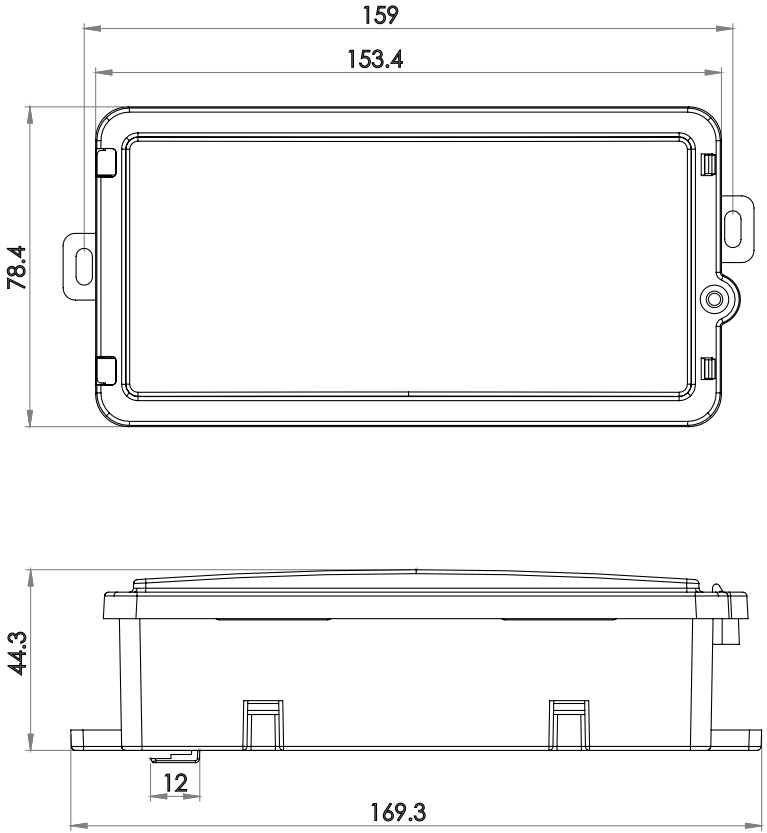

Mutfak davlumbaz direksiyon devresi

D3/D4, Kitchen Hood Controler

All dimension are in millimeters(mm)

Ana özellikler

- Tuşların Arka ışık renk: Yok
- Tuş sayısı: 4
- Tuş türü:Basın
- 2 devirde motor devri kontrolü
- Güç kaynağı voltajı: 180 250V
- Çalışma sıcaklığı: 0 85 °C
- Tek fazlı AC endüksiyon motoru için özel
- Işık tipi: 220Vac
- Gövde malzemesi: ABS

Mutfak davlumbaz aktüatör paneli anahtarı ve kontrol devresi

PH1, Kitchen Hood Controler

Teknik bilgiler

- İzole edilmemiş kapasitif güç kaynağı kullanımı
- Mekanik anahtarlı ışıkların ve motorların doğrudan akışı
- Analog tasarım kullanımı
- Sürünme mesafesi testlerini sertifikalandırabilme

FUSION
Nourafzar Foton Şirketi
(Bilgi tabanı)

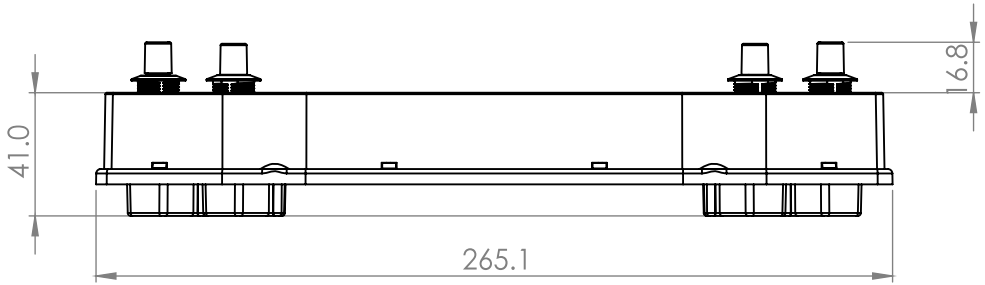

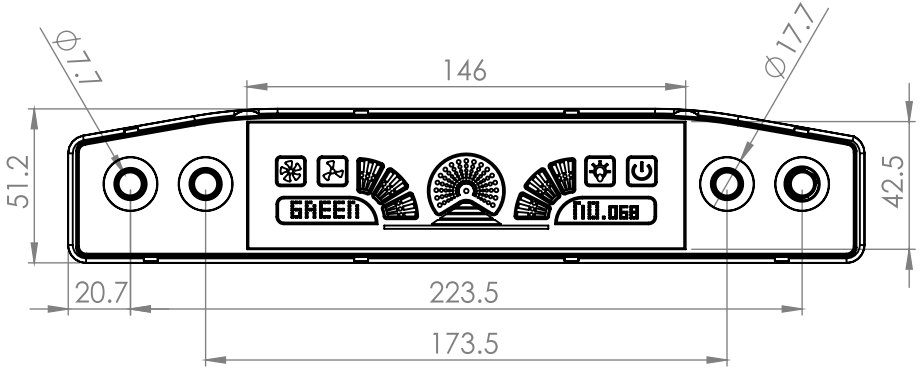

Mutfak davlumbaz aktüatör paneli anahtarı ve kontrol devresi

PH1, Kitchen Hood Controler

All dimension are in millimeters(mm)

Teknik bilgiler

- 8 saatlik çalışmadan sonra
- otomatik kapanir
- Dokunmatik tuşlar için bir kapağa sahiptir
- Çevresel gürültüye dayanıklı
- Dokunmatik tuşları otomatik olarak kalibre edir

Mutfak davlumbaz aktüatör paneli anahtarı ve kontrol devresi

TH9, Kitchen Hood Controler

Ana özellikler

- 4 renkli LED ekran
- 4 dokunmatik tuş Maksimum 6 mm kalınlığında camla çalışabilme özelliğine sahip
- 2 vitesli kaput motorunu kontrol edebilme özelliğine sahip
- Yalıtımsız 220V LED kontrolü
- edebilme özelliğine sahip
- 180 ile 250 volt arasında giriş voltajı aralığı
- 0 ila 85 santigrat derece arasında çalışma sıcaklığı
- Gövde malzemesi: ABS

FUSION
Nourafzar Foton Şirketi
(Bilgi tabanı)

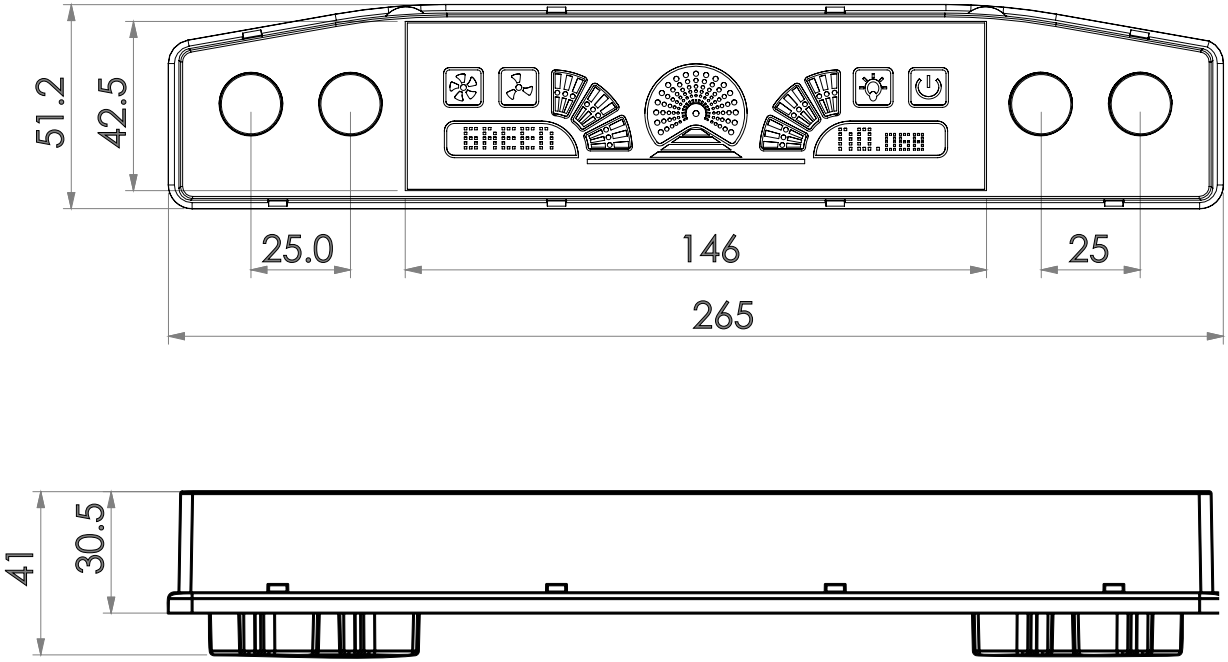

Mutfak davlumbaz aktüatör paneli anahtarı ve kontrol devresi

TH9, Kitchen Hood Controler

All dimension are in millimeters(mm)

Kullanıcı paneli ve davlumbaz marş kontrol devresi kontrol devresi

TV2, Kitchen Hood Controler

Teknik bilgiler

- 8 saat sonra otomatik kapanma modu vardir
- Ortam sıcaklığına ve gaz miktarına göre otomatik motor devri kontrolü
- programlanabilir kapanma zamanlayıcı vardir
- Dokunmatik tuşları farklı ortamlarda kalibre etme yeteneği vardir
- Mekanik motor yol verici rölelerini ortadan kaldırarak tamamen elektronik çalışma
- Lamba çıkışlarının verimini ve akışını artırmak ve devrenin ağırlığını ve hacmini ve ısı kayıplarını azaltmak için anahtarlamalı güç kaynağı kullanımı
- Toplamda 400mA'ya kadar yüksek çıkış akımı, 700mA'ya kadar
- yükselme kabiliyeti ile, her türlü 12VDC lambaya uygun İki renkli ışık desteği
- Şehir elektriğinin yüksek ve düşük frekanslı seslerine dayanıklı
- Çevresel gürültüye dayanıklıdır
- Yüksek gerilim (3kv) test sertifikaları alabilme

Ana özellikler

- ekran tipi :LED
- Tuşların ve ekranın arka ışık rengi: kırmızı ve mavi
- tuşların sayısı:5dokunmative tuş
- Üst camın maksimum kalınlığı: 6 mm
- 4 turda motor devri kontrolü
- Kart besleme gerilimi:4.5V _ 5.5V
- Çalışma sıcaklığı:0-85 C
- mükemmel ekipman: uzaktan kumanda ve diş sensörü
- uzaktan kumanda tipi: IR
- kumandanin Uzak mesafe: 5 metreye kadar

FUSION
Nourafzar Foton Şirketi
(Bilgi tabanı)

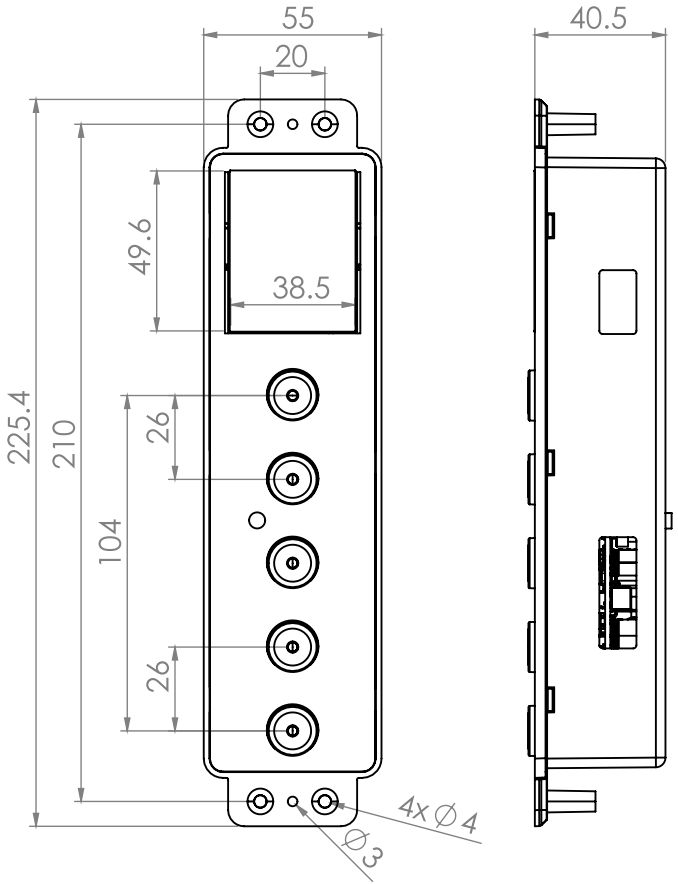

Kullanıcı paneli ve davlumbaz marş kontrol devresi kontrol devresi

TV2, Kitchen Hood Controler

All dimension are in millimeters(mm)

Teknik bilgiler

- 8 saatlik çalışmadan sonra otomatik kapanir
- Çok küçük boyutlar.
- Çevresel gürültüye dayanıklı
- Dokunmatik tuşları otomatik olarak kalibre edir
- Ayarlanabilir kapatma zamanlayıcısı
- Dokunmatik tuşlar için bir kapağa sahiptir

Mutfak davlumbaz aktüatör paneli anahtarı ve kontrol devresi

TO9, Kitchen Hood Controller

Ana özellikler

- Dokunmatik tuşlar için LED var
- 4 dokunmatik tuş Maksimum 6 mm kalınlığında camla çalışabilme özelliğine sahip
- 3 vitesli kaput motorunu kontrol edebilme özelliğine sahip
- Yalıtımsız 220V LED kontrolü
- Giriş voltajı aralığı 180 ila 250 volt Çalışma sıcaklığı
- 0 ila 85 santigrat derece arasında
- Uzaktan kumanda ile maksimum 5 metre mesafeden çalışır

FUSION
Nourafzar Foton Şirketi
(Bilgi tabanı)

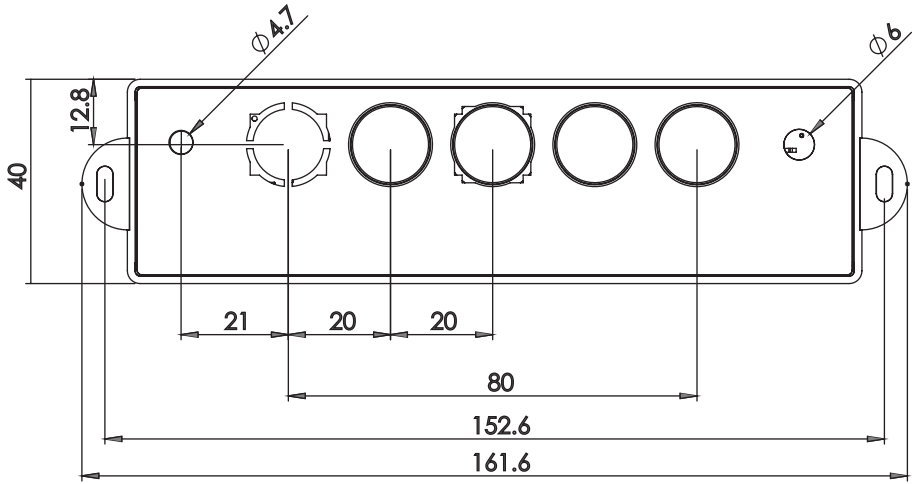

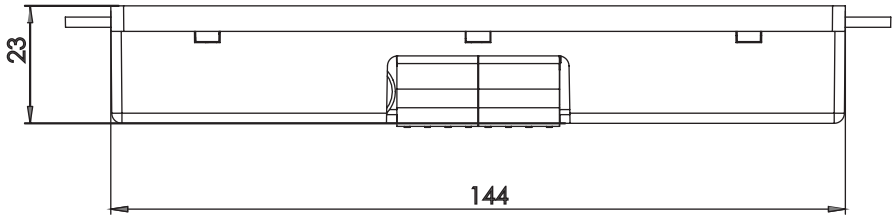

Mutfak davlumbaz aktüatör paneli
anahtarı ve kontrol devresi

TO9, Kitchen Hood Controller

All dimension are in millimeters(mm)

Ana özellikler

- Ekran tipi: 7 Segment
- Tuşların ve ekranın arka plan rengi: Kırmızı
- Tuşların sayısı ve tipi: 4 dokunmaik tuş
- Üst camın maksimum kalınlığı: 6 mm
- Motor devri kontrolü: 4 devir
- Güç besleme voltajı: 180-250 V
- Çalışma sıcaklığı: -20 ° C ~ + 85 ° C
- özel AC tek fazlı asenkron motor
- lamba tipi: 220VAC
- çevresel ekipman: IR uzaktan kumanda
- maksimum uzak mesafe: 5 metre

Teknik bilgiler

- 8 saat sonra otomatik kapanma modu.
- Programlanabilir uyku zamanlayıcısı
- Farklı ortamlarda dokunmatik tuşları otomatik olarak kalibre
- edebilme
- Mekanik motor marş rölelerini sökerek tamamen elektronik çalışma
- Kapasitif güç kaynağı kullanımı
- lamba çıkış akımı (izole edilmemiş lamba)

Şehir elektriğinin yüksek ve düşük frekanslı seslerine dayanıklı

Mutfak davlumbaz aktüatör paneli anahtarı ve kontrol devresi

THC, Kitchen Hood Controller

FUSION
Nourafzar Foton Şirketi
(Bilgi tabanı)

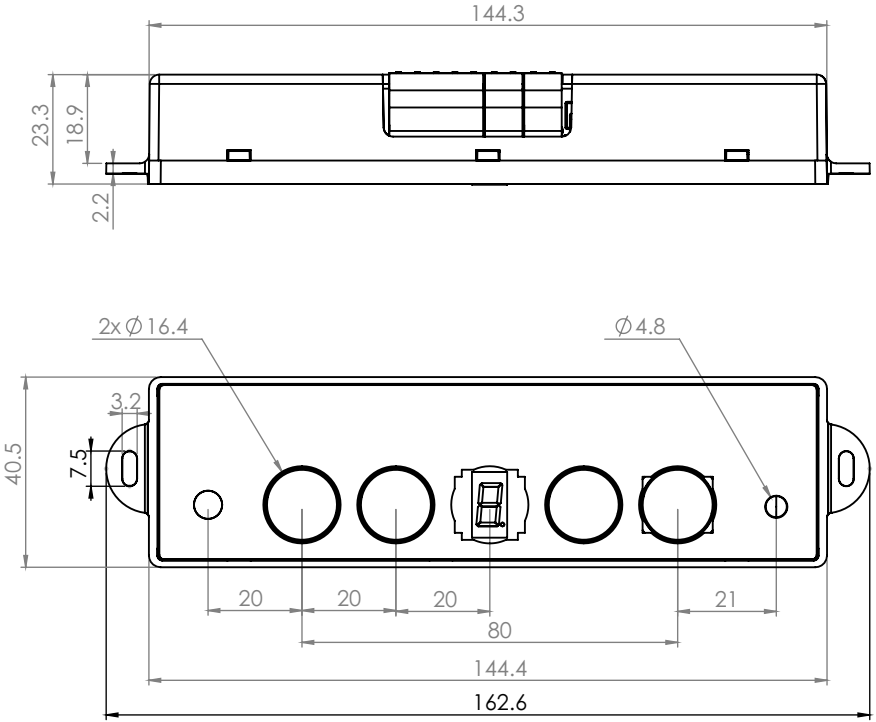

Mutfak davlumbaz aktüatör paneli anahtarı ve kontrol devresi

THC, Kitchen Hood Controller

All dimension are in millimeters(mm)

Ana Bilgiler

- Sıcaklık sensörü tipi: NTC 10K DIP
- gövde malzemesi: yanmaz ABS
- Çalışma sıcaklığı: 10 ila 100 °C
- Giriş besleme voltajı: 5V ± %10

Teknik Bilgiler

- LPG, i-bütan, propan, metanol, alkol, Hidrojen, duman gazi algılama
- Maksimum akım tüketimi: 200mA
- Dört telli bağlantı
- Otomatik olmayan modda gücü kesme özelliğine sahiptir

Ev davlumbazlarında kullanılır
Duman, gaz ve sıcaklık sensörleri

EXTS, External Smoke and gas sensor

FUSION
Nourafzar Foton Şirketi
(Bilgi tabanı)

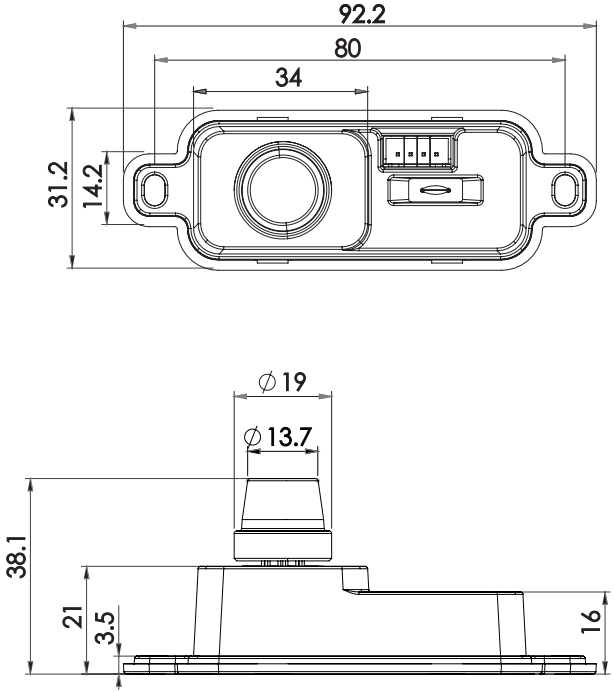

Ev davlumbazlarında kullanılır
Duman, gaz ve sıcaklık sensörleri

EXTS, External Smoke and gas sensor

All dimension are in millimeters(mm)

Ana Bilgiler

- Sıcaklık sensörü tipi: NTC 10K DIP
- gövde malzemesi: yanmaz ABS
- Çalışma sıcaklığı: 10 ila 100 °C
- Giriş besleme voltajı: 5V ± %10

Teknik Bilgiler

- Özel kritik sıcaklık algılama
- Çok düşük akım tüketimi
- Dört telli bağlantı

Ev davlumbazlarında kullanılan sıcaklık sensörü

EXTS, External Smoke and gas sensor

FUSION
Nourafzar Foton Şirketi
(Bilgi tabanı)

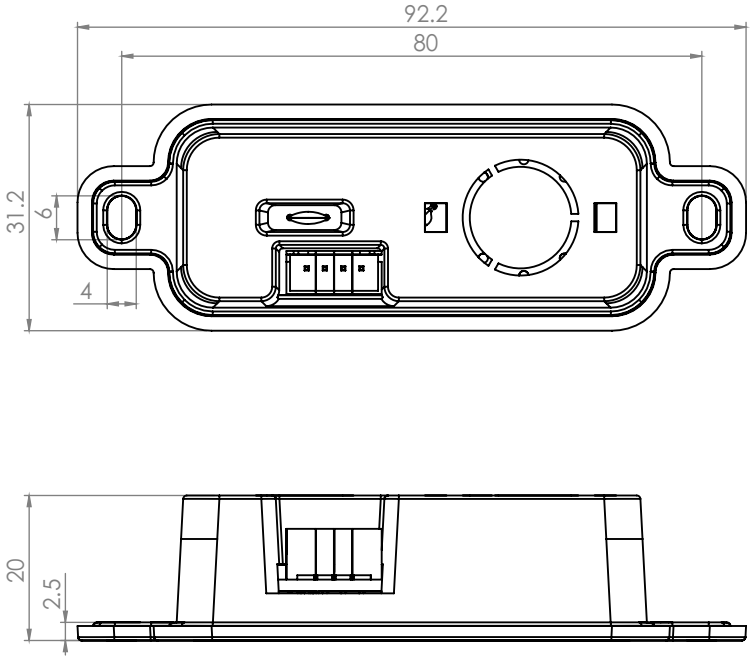

Ev davlumbazlarında kullanılan sıcaklık sensörü

EXTS, External Smoke and gas sensor

All dimension are in millimeters(mm)

Çamaşır ve bulaşık makinesi tahtaları

Ana Bilgiler

Yıkamada optimal bir algoritmaya sahiptir

Voltaj besleme aralığı: 180 230v

NTC sıcaklık sensörünü bağlayabilme

Yazılım anti-gürültü sistem

Teknik Bilgiler

Her tür kayış motorunun hızını ve dönüşünü kontrol edebilme

Yıkanabilir ve doğrudan tahrikli modellere uzatılabilir

Yüksek hassasiyetli hidrostat tipleri ile uyumlu;

Röle ile yüksek güçte elektrik şarjı başlatma imkanı

5 ila 10 kg çamaşır makinelerine monte edilebilir

Kontrol sistemi ve sürücü, yarı iletken (Triyak) yardımıyla geliştirilebilir.

Akıllı yapma ve IoT kullanma yeteneği

Anti Foam teknolojisinin kullanımı

0 ila 100 santigrat derece aralığında sıcaklığı kontrol edebilme

Donanım anti-gürültü tasarımının kullanımı

15 programlı yıkama algoritmasına sahiptir

Dokunmatik arayüz desteği

Donanım anti-gürültü tasarımının kullanımı

Yarı iletken (Triac) yardımıyla kontrol sistemi ve sürücü

(invertör tabanlı bilgi sistemlerine genişletilebilir şirketin diğer bilgi tabanlı ürünleri)

Titreşim önleyici ve nemli yıkama tahtaları için ortak konektörlerle donatılmıştır

0 ila 100 santigrat derece aralığında sıcaklığı kontrol edebilme

Çamaşır makinesi tahtası

GW10, Laundry Controler

FUSION

Nourafzar Foton Şirketi

(Bilgi tabanı)

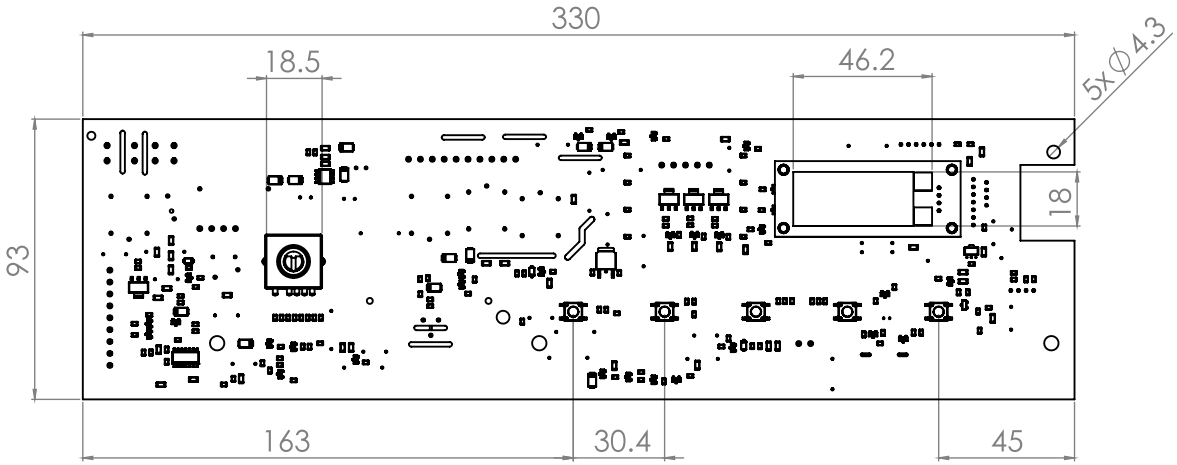

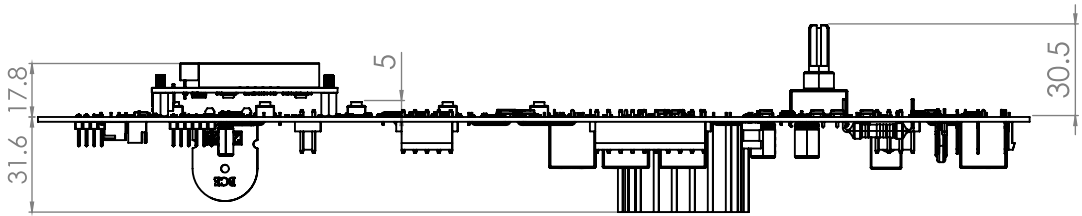

Çamaşır makinesi tahtası

Gw10, Laundry Controler

All dimension are in millimeters(mm)

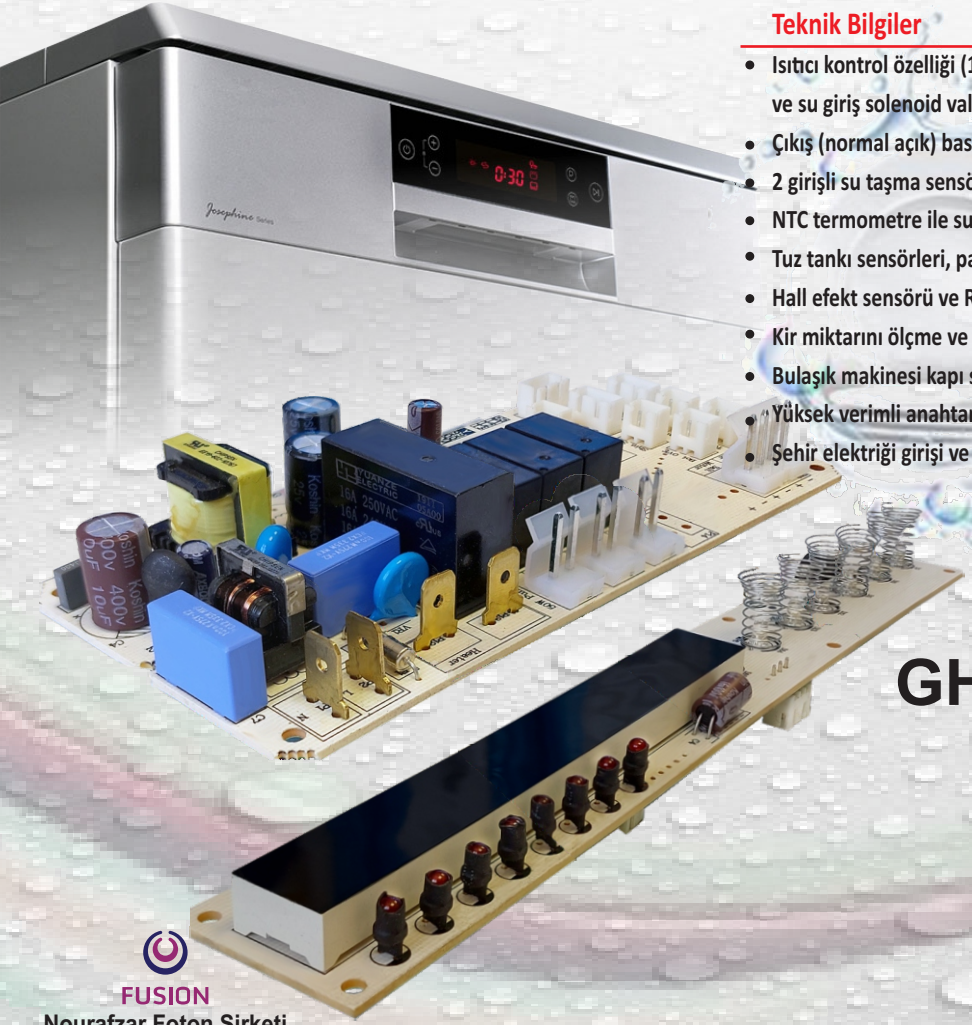

Teknik Bilgiler

- Isıtıcı kontrol özelliği (10 ampere kadar), su sirkülasyon pompası, su tahliye pompası ve su giriş solenoid valfi, tuz tankı rölesi, tablet rölesi ve polisaj sıvısı) hepsi (220VAC)
- Çıkış (normal açık) basınç sensörü (su seviyesi) okuma özelliği
- 2 girişli su taşma sensörüne sahiptir.
- NTC termometre ile su sıcaklığı kontrolü
- Tuz tankı sensörleri, parlak sıvı tankı ve su pompası sensörü girişi ile
- Hall efekt sensörü ve Reed Relay sensörünün debimetrelerine bağlanabilme
- Kir miktarını ölçme ve su şeffaflığı Bulanıklık Sensörü
- Bulaşık makinesi kapı sensörü var
- Yüksek verimli anahtarlama güç kaynağına sahiptir
- Şehir elektriği girişi ve toprak bağlantısı için EMI filtresine sahiptir.

Bulaşık makinesi tahtası
GH10, Dishwasher Controler

Ana Bilgiler

- Güncellenmiş kontrol yazılımına sahiptir
- Dokunmatik kullanıcı arayüzüne sahiptir
- Sorun giderme sistemi
- Güç kaynağı voltajı: 180 230v
- 5 tip sensör bağlayabilme

FUSION
Nourafzar Foton Şirketi
(Bilgi tabanı)

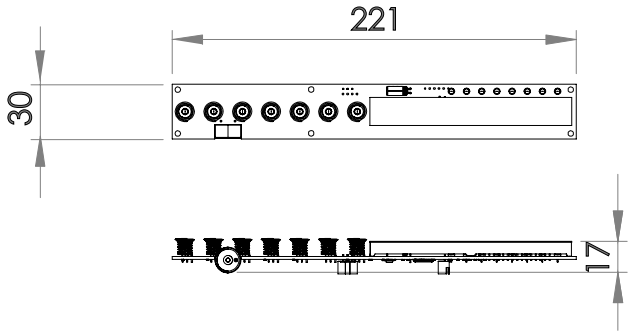

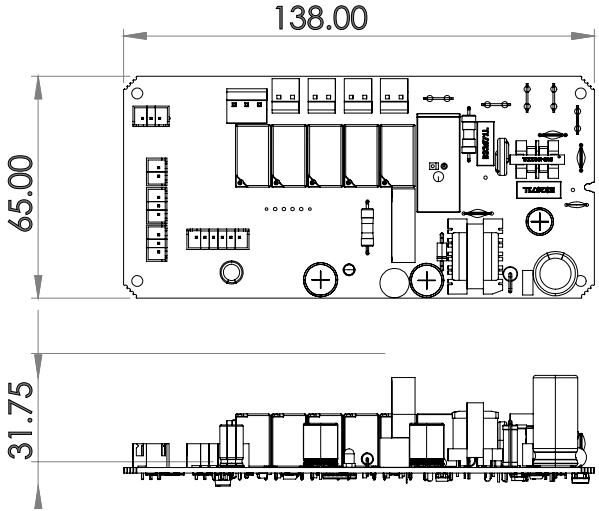

Bulaşık makinesi tahtası

GH10, Dishwasher Controler

All dimension are in millimeters(mm)

Buzdolabı ekipmanları

Yan yana kontrol panosu

Kombi kontrol panosu

Yan yana ekran panosu
FUSION
Nourafzar Foton Şirketi
(Bilgi tabanı)

kombi buzdolabı ekran panosu

Dijital Termostatlı buzdolabı sıcaklık kontrol panosu

DGT, Digital Refrigerator Thermostat

Ana Bilgiler

- Buzdolabı sıcaklık kontrolörü
- Güç kaynağı voltajı: 160 250 Vac
- Çalışma sıcaklığı: 30 ~ 75 C
- Sensörlü sıcaklık geri bildirimi
- ve sıcaklık ayarı
- dönme potansiyometresi

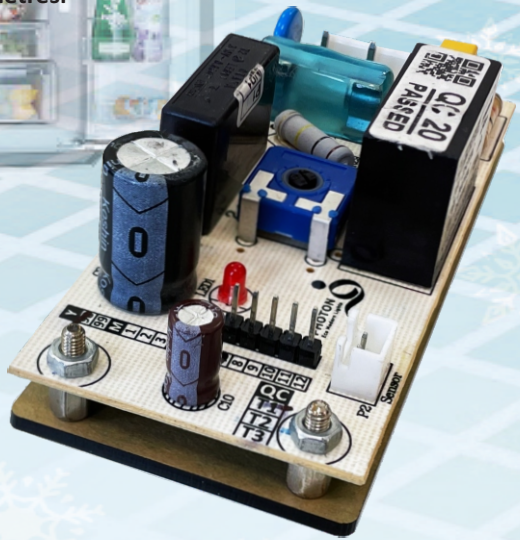

Teknık Bilgiler

- Sıcaklık ölçmek, ayarları okumak ve röleleri kontrol etmek
- için bir mikrodenetleyiciye sahiptir
  (program kodunun tüm ayarları müşteri ihtiyaçlarına göre değiştirilebilir)

- öle korumalı keskin nişancı devresi ile 16 amper
- 250V röle ile kompresör kontrolü
- İzole edilmemiş kapasitif güç kaynağına sahiptir
- Kapalı modu ve 7 farklı sıcaklık regülasyonu seviyesi vardır.
- Uyarı LED'li (sensör arızası ve yetkisiz giriş voltajı)
- NTC 5kohm sıcaklık sensörüne uyar
- Buzdolabını korumak için bir şehir elektriği ölçüm devresine sahiptir
- Elektronik devreyi korumak için kısa devre koruması (Aşırı akım) ve aşırı voltaj (aşırı voltaj) vardır
- Su yalıtımı vardır
- Sürünme aralıklarının standart sertifikasını alma yeteneği var VH 3Pin, 7,92 mm tipi bir ana bağlantı konektörüne sahiptir.
- Sensör arıza modunda sürekli çalışır (15 dakika açık ve 25 dakika kapalı)
- Kompresörün en az 6 dakikalık bir dinlenme süresi vardır.

FUSION
Nourafzar Foton Şirketi
(Bilgi tabanı)

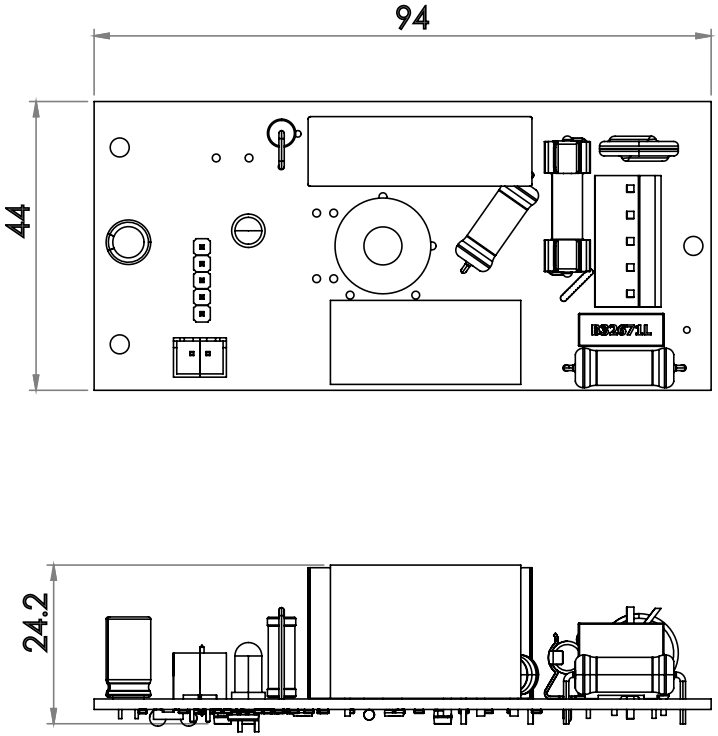

Dijital Termostatlı buzdolabı sıcaklık kontrol panosu

DGT, Digital Refrigerator Thermostat

All dimension are in millimeters(mm)

Teknık Bilgiler

SSR anahtarlama güç kaynağı
4 tura kadar dahili fan kontrolü
Soğutma, ısıtma ve fan modlarında çalışabilme
Kompresör ve harici fan kontaktör kontrolü
IR uzaktan kumanda veya kontrol ekleyebilme
2 kullanıcı paneli ile çalışabilme
Uygulama ile uzaktan kumanda veya kontrol ekleyebilme
4 sensöre kadar harici sıcaklık sensörleri ekleme yeteneği
Damıtma tankı doldurma sensörüne sahiptir.
Yüksek basınç sensörleri ve düşük kompresör için bir kontrol devresi ile donatılmıştır
LCD ışığını otomatik olarak açmak için bir ışık sensörüne sahiptir.
Sistemin iki parçası arasında 2 telli bağlantı
Duvara daha kolay montaj için 3 parçalı panel çerçevesine sahiptir.
RTC saati
Kurulum ve ayarlar kolaylığı için iş servis ayarları moduna sahiptir.
Kolay donanım kontrolü için bir donanım test koduna sahiptir
Otomatik kapanma zamanlayıcısı
Oda sıcaklık sensörü vardır
Şehir elektriğinin yüksek ve düşük frekanslı seslerine dayanıklı
Yüksek gerilim (3KV) testleri sertifikasının alınması

Ana Bilgiler

Ekran tipi: Özelleştirilmiş Cam LCD
Tuş sayısı ve tipi: 6 dokunmatik tuş
220V çıkış sayısı: 7'ye kadar
220V giriş röle çıkışı: 2 giriş
Harici sıcaklık sensörlerinin sayısı: 4 NTC sensörüne kadar
Besleme voltajı aralığı: 180- 250 V
Çalışma sıcaklığı sayısı: 20°C ~ +85°C
Haberleşme kablo uzunluğu: 15 metreye kadar

FUSION
Nourafzar Foton Şirketi
(Bilgi tabanı)

İnverter olmayan bölünmüş kanal başlatma sistemi

UP10, Non inverter Digital Duct Split Controler

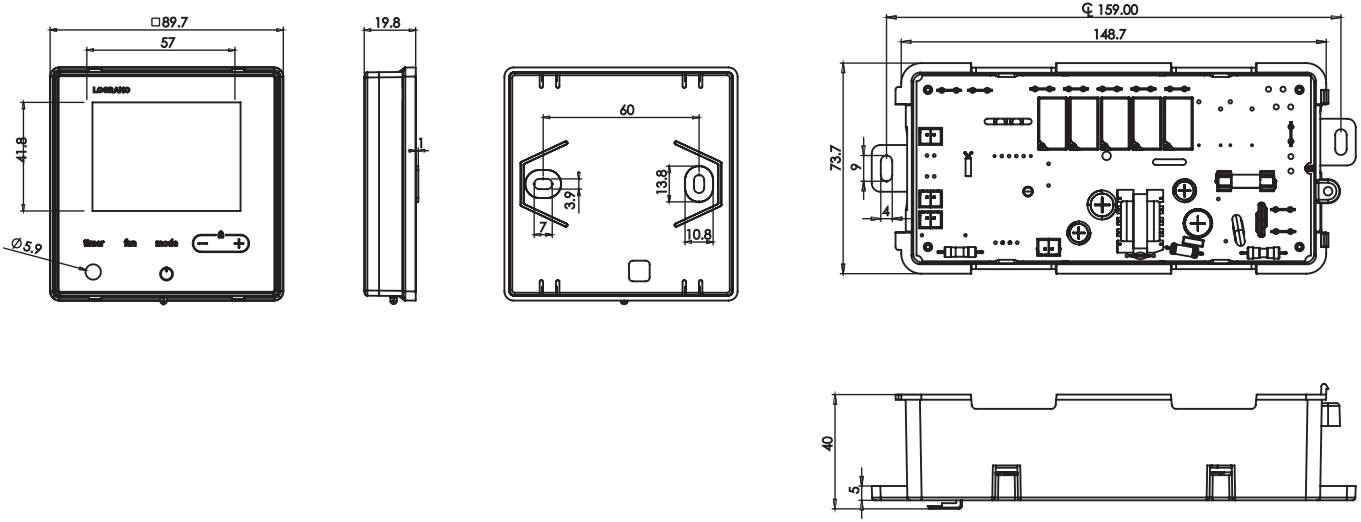

İnverter olmayan bölünmüş kanal başlatma sistemi

UP10, Non inverter Digital Duct Split Controler

All dimension are in millimeters(mm)

Su soğutucu kontrol seti

CP13120, Water cooler Controller

FUSION
Nourafzar Foton Şirketi
(Bilgi tabanı)

Teknik Bilgiler

Sallanmak modası var
Üç hızlı AC motor kontrolü
Motor triyaj kontrolü
LED ışık kontrol çıkışına sahiptir
Düşük hacimli, düşük ısı kaybı ve yüksek verim ile izole anahtarlama güç kaynağına sahiptir.
Ayarlanabilir zamanlayıcı
Yüksek gerilim test sertifikası alabilme
EMI Filtresi vardır
Motordaki şoku azaltmak için sıfırı geçmeyi kullanın
Su pompasını kontrol edebilme

Ana Bilgiler

LED ekranı vardır
6 dokunmatik tuş
Led ışıkları kontrol edebilir
Giriş voltajı: 170- 250 vac
Çalışma sıcaklığı: 0 -85c

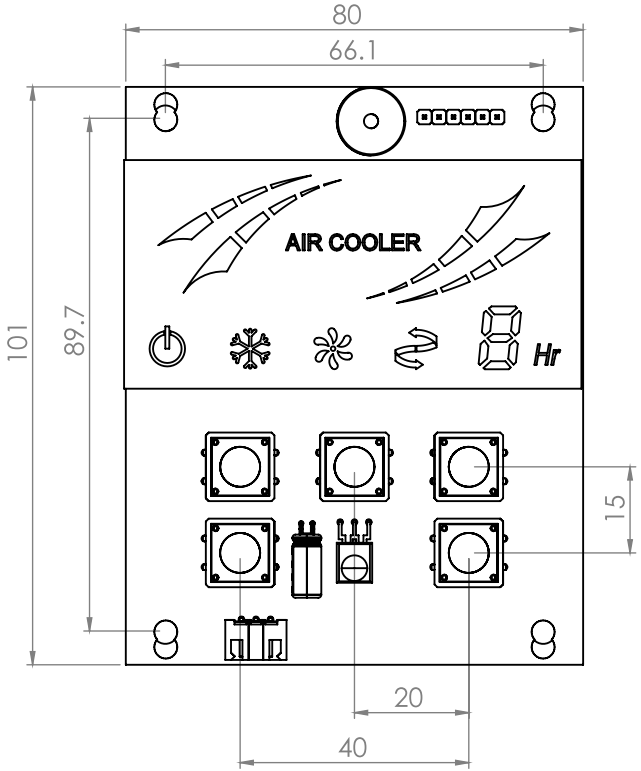

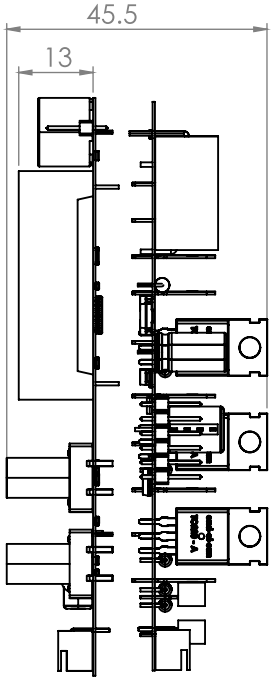

Su soğutucu kontrol seti

CP13120, Water cooler Controller

All dimension are in millimeters(mm)

Teknık Bilgiler

Sallanmak modası var
Üç hızlı AC motor kontrolü
Motor triyaj kontrolü
İzole edilmemiş kapasitif güç kaynağına sahiptir
Su pompasını kontrol edebilme
Ayarlanabilir zamanlayıcı

Ana Bilgiler

5 dokunmatik tuş
Led ışıkları kontrol edebilır
Giriş voltajı: 170- 250 vac
Çalışma sıcaklığı: 0 -85c

Su soğutucu kontrol seti

C P13320, Water cooler Controller

FUSION
Nourafzar Foton Şirketi
(Bilgi tabanı)

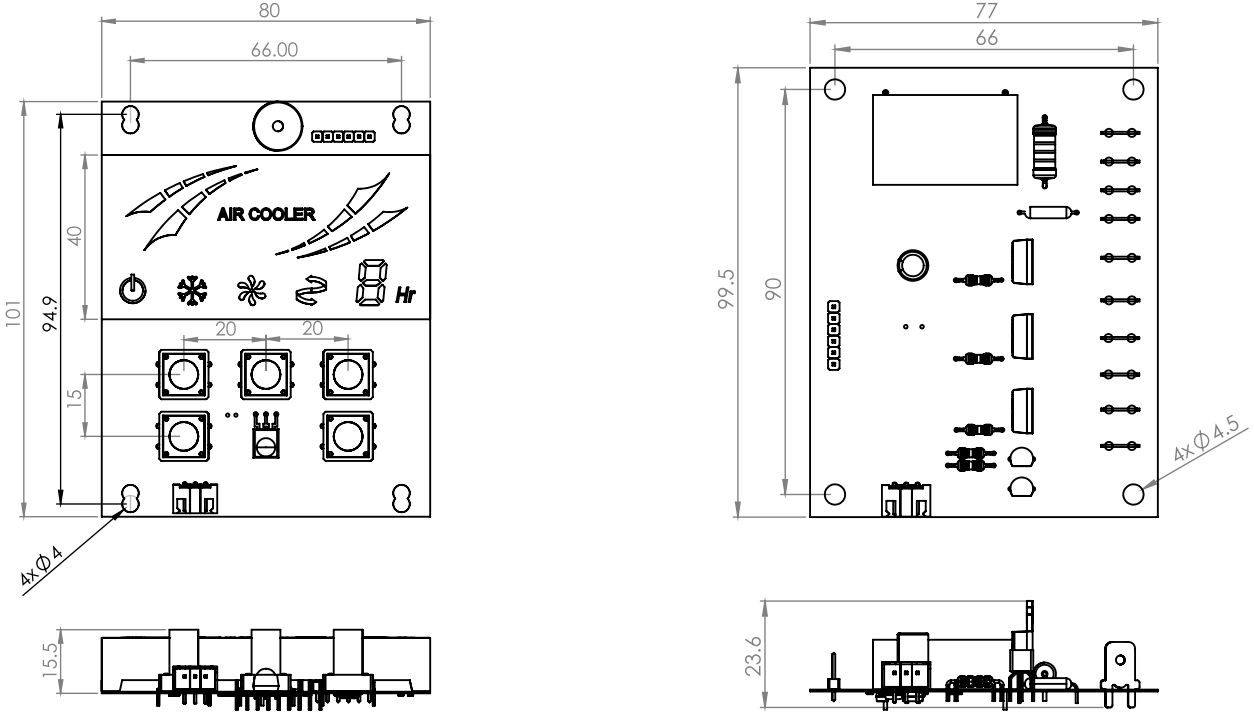

Su soğutucu kontrol seti

C P13320, Water cooler Controller

All dimension are in millimeters(mm)

Teknık Bilgiler

- Yüksek hassasiyetli saat
- alarm zamanlayıcı
- 4 performans modu vardır
- Yalıtılmamış kapasitör güç kaynağına sahiptir
- Beslenme uyarı pazarı var
- kapasitif güç kaynağı
- uyku zamanlayıcısı

Ana Bilgiler

- Sabit renkli LCD ekran
- 6 basma düğmesi vardır
- Elementler için iki rölesi vardır.
- Fan kontrolü
- Anahtarlama motor kontrolü
- NTC sıcaklık sensörü
- uzaktan IR kumanda

FUSION
Nourafzar Foton Şirketi
(Bilgi tabanı)

fan denetleyici düzeneği FA11, Home Fan Controller

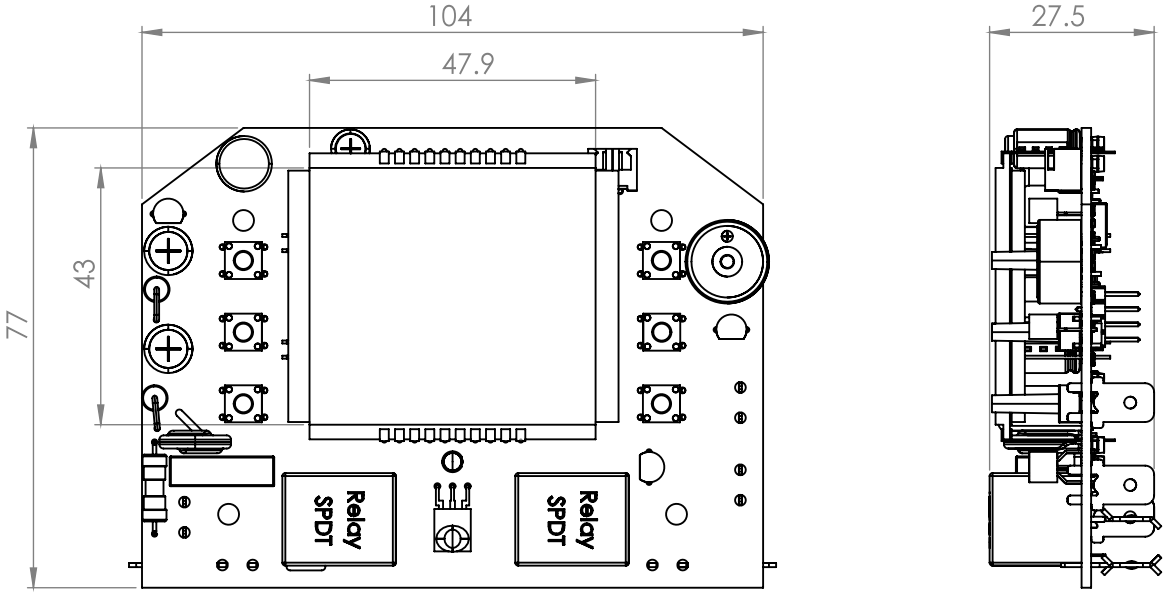

fan denetleyici düzeneği

FA11, Home Fan Controller

All dimension are in millimeters(mm)

Teknik bilgiler

- Salıncak ve gece modu var
- Üç zamanlı AC motor kontrolü
- triyak motor kontrolü
- İzole edilmemiş kapasitör güç kaynağına sahiptir
- Ayarlanabilir zamanlayıcı

Ana özellikler

- LED ekrana sahiptir
- 4 adet basma tuşu vardır
- Giriş gerilimi:170_250vac
- Çalışma sıcaklığı:0-85 C
- 5 metre menzilli IR uzaktan kumandası vardır.

Ayakta fan kurulu
FP13320, FAN Controller

FUSION
Nourafzar Foton Şirketi
(Bilgi tabanı)

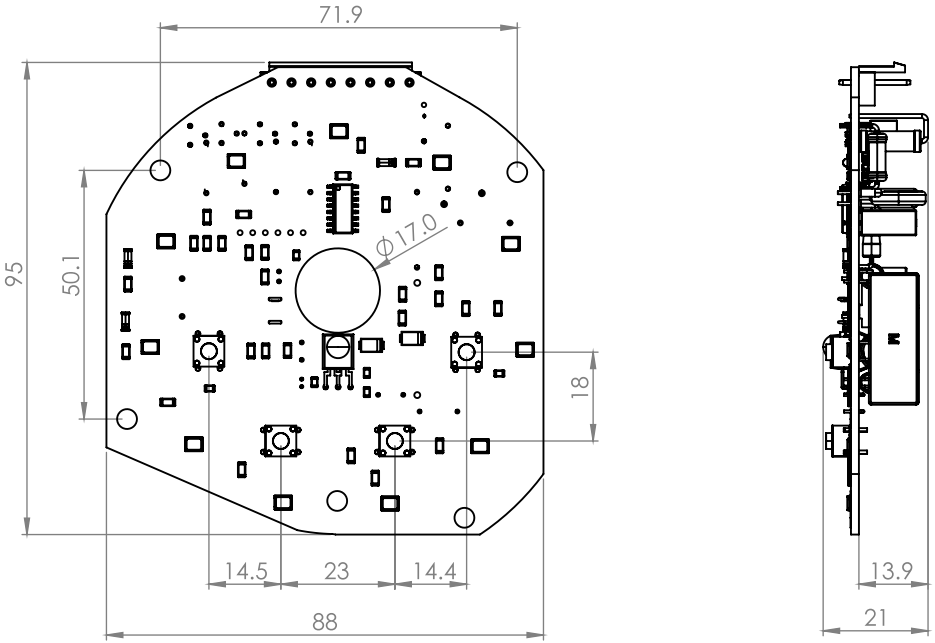

Ayakta fan kurulu

FP13320, FAN Controller

All dimension are in millimeters(mm)

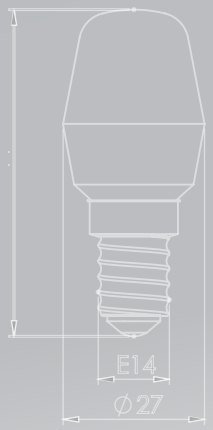

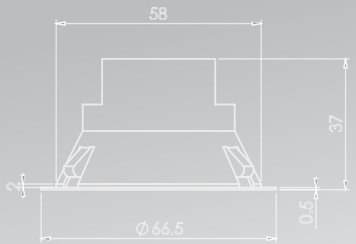

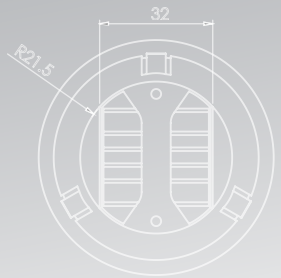

Ev aletlerinin aydınlatılması

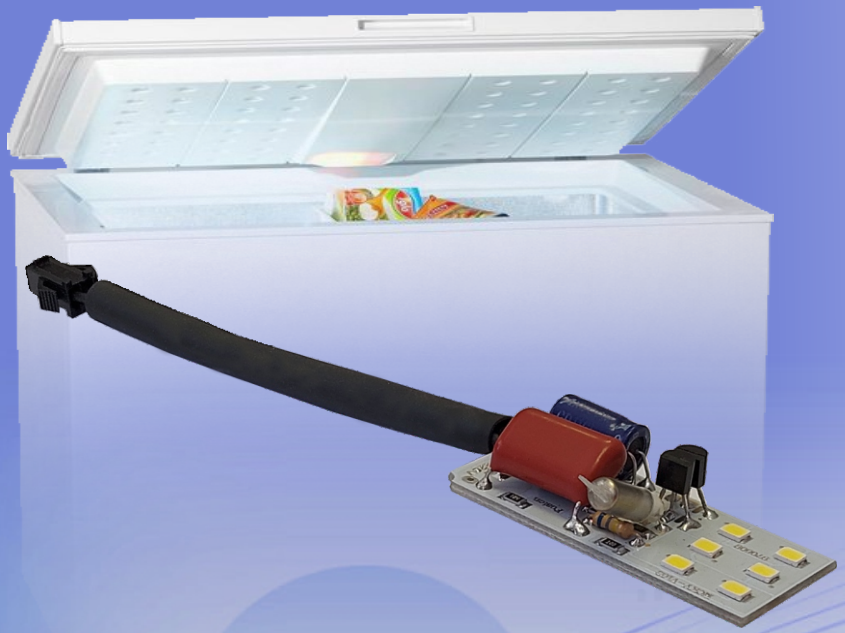

Buzdolabında kullanılan cıva anahtarlı aydınlatma

FUSION
Nourafzar Foton Şirketi
(Bilgi tabanı)

Optik özellikler

- renk kodu : .....CW
- renk tanımı:..... beyaz
- Işın açısı :.....140
- renk sıcaklığı :..... 2700-6500 K
- CRI.....80
- SDCM :..... < 7
- R9:..... > 0
- Aydınlık Etkinlik Işığı:.....90 10% +-(Lm/W)

- Anma Işık Akısı:..... 210-220Lm
- Çalışma sıcaklığı:..... -20~40°C
- Güç faktörü :..... 0.3-0.4
- titreme:..... < 30%
- THD :..... < 35%

Teknık Bilgiler

- Uygulama: ev aletleri aydınlatması (buzdolabı)
- Nominal güç tüketimi: 2 Watt
- Gerçek güç tüketimi:2.2 Watt
- EFF değeri: 90 10%(Lm/W) +-
- Voltaj: 220VAC
- akım : 22mA
- priz(Müşteri ihtiyaçlarına göre değiştirilebilir): SM
- ömür : 25000h
- Cinsiyet PCB: Fr4
- Ağırlık : 12gr
- Konum değiştirme açısı: 15-30

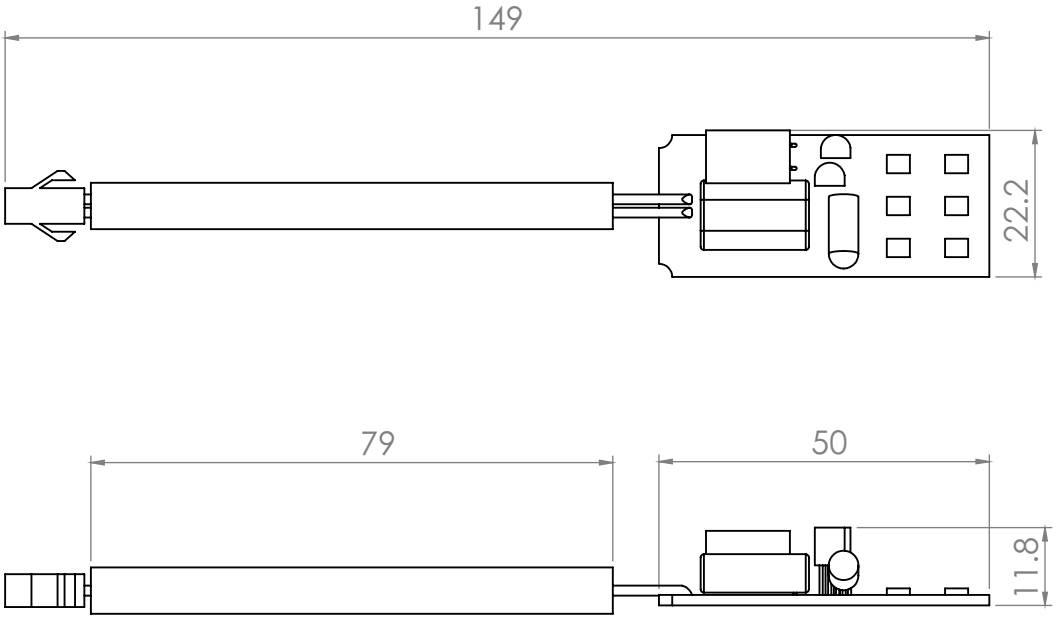

Buzdolabında kullanılan cıva anahtarlı aydınlatma

All dimension are in millimeters(mm)

Buzdolabı lambası (çili)

Teknık Bilgiler

- Uygulama: ev aletleri aydınlatması (buzdolabı)
- Nominal güç tüketimi: 2 Watt
- Gerçek güç tüketimi: 20 +_10%W
- EFF değeri: 85 10%(Lm/W) +-
- Voltaj: 220VAC
- akım : 20 10mA
- priz: E14
- ömür : 20000h
- Cinsiyet :PBT
- PC:Kapak malzemesi
- 1.5gr_+Ağırlık : 11

Optik özellikler

- renk kodu : ..... WW-NW-CW
- renk tanımı:..... beyaz
- Işın açısı :.....140
- renk sıcaklığı :..... 3.00-v.00 K
- CRI.....> 80
- SDCM :..... < 7
- R9:..... > 0
- Aydınlık Etkinlik Işığı:..... 85 +_10%(Lm/W)
- Anma Işık Akısı:..... 140-150Lm
- Çalışma sıcaklığı:..... -20~40°C
- Güç faktörü :..... >0.3
- titreme:..... < 30%
- THD :..... < 35%

FUSION
Nourafzar Foton Şirketi
(Bilgi tabanı)

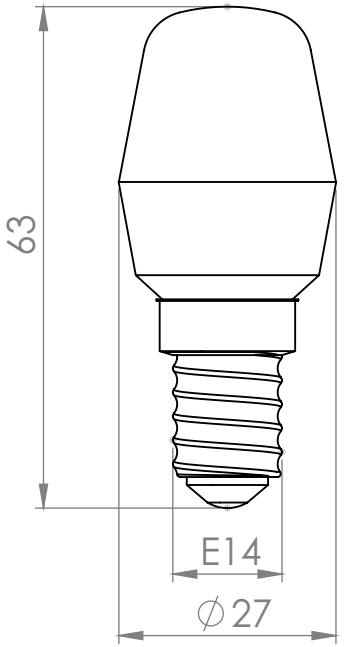

Buzdolabı lambası (çili)

All dimension are in millimeters(mm)

Optik özellikler

- renk kodu : ..... WW-NW-CW
- renk tanımı:..... beyaz
- Işın açısı :.....140

renk sıcaklığı :..... 2700-6500°K
CRI..... 80
SDCM :..... < 7
R9:..... > 0
Aydınlık Etkinlik Işığı:.....0-80(Lm/W)
Anma Işık Akısı:..... 180-200LM
Çalışma sıcaklığı:..... -20~40°C

Teknık Bilgiler

- Nominal güç tüketimi: 2 Watt)Uygulama: Cihaz aydınlatmasıdavlumbaz
- Gerçek güç tüketimi:2.2 Watt
- EFF değeri: 70 10%(Lm/W)
- Voltaj12VDC
- akım : 180 mA
- priz(Müşteri ihtiyaçlarına göre değiştirilebilir): SM
- ömür : 25000h
- Cinsiyet PCB: Fr4
- Kapak malzemesi: polikarbonat
- Ağırlık : 10gr

Dikdörtgen ışıklar 10x100, Range Hood light

FUSION
Nourafzar Foton Şirketi
(Bilgi tabanı)

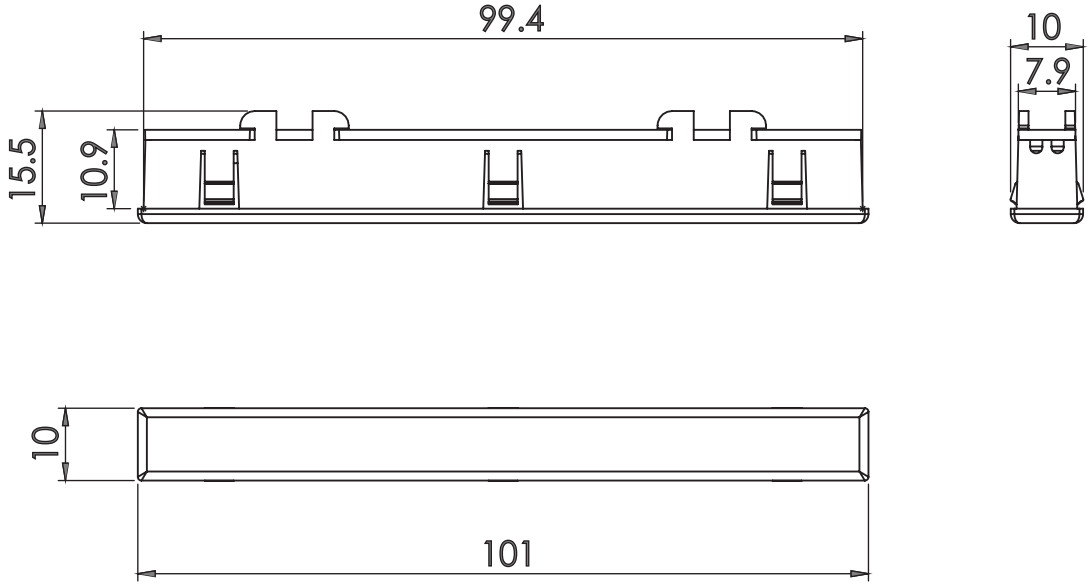

Dikdörtgen ışıklar

10x100, Range Hood light

All dimension are in millimeters(mm)

Teknik bilgiler

- Uygulama: Ev aletleri aydınlatması
- Nominal güç tüketimiy: 2Watt
- Gerçek güç tüketimi: 2Watt+-10%
- Ef değeri: 75+-10%(Lm/W)
- Gerilim: 180_250vac VE 12 vac
- Akım: 150+-10% mA
- Soket: Atx (müşterinin uygulamasına göre değiştirilebilir)
- Ömür:25000 saat
- PCB gövde malzemesi: fenolik
- Ağırlık: 30gr

Ev davlumbazlarında kullanılan
CR33-220VAC, Range Hood Light

optik özellikler

- renk kodu: ..... CW
- renk tanımı: .....saydam
- Işın Açısı: 120-140
- renk sıcaklığı:.....5500k-6500K
- CRI:.....>80
- SDCM:.....>7
- R9:.....>0
- aydınlık etkinlik ışığı: ... 70+-10%(Lm/W)
- çalışma sıcaklığı:..... -20~40 °C
- güç faktörü:..... >0.7

FUSION
Nourafzar Foton Şirketi
(Bilgi tabanı)

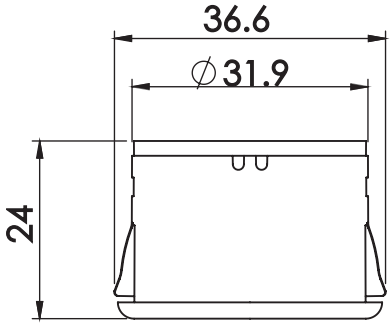

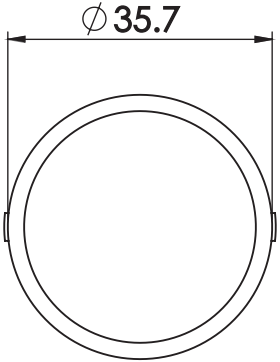

Ev davlumbazlarında kullanılan

CR33-220VAC, Range Hood Light

All dimension are in millimeters(mm)

- Tek parça olduğu için toz ve gresin penetrasyonuna
- karşı yüksek direnç)
- Zarif gövde tasarımıyesi

Teknık Bilgiler

Uygulama: Cihaz aydınlatması
Nominal güç tüketimi: 2 Watt
Gerçek güç tüketimi:2±10%
EFF değeri: 75±10(Lm/W)
Voltaj12VDC
akım : 150±10% mA
priz(Müşteri ihtiyaçlarına göre değiştirilebilir): ATX
ömür : 25000h
Cinsiyet PCB: fenolik
Ağırlık : 30gr

Optik özellikler

renk kodu : .....CW
renk tanımı:..... beyaz
Işın açısı :.....140
renk sıcaklığı :..... 2700-6500 K
CRI.....> 80
SDCM :..... < 7
R9:..... > 0
Aydınlık Etkinlik Işığı:.....75±10%(Lm/W)
Anma Işık Akısı:..... 140-160LM
Çalışma sıcaklığı:..... -20~40°C

20x100 ışıklar

FUSION
Nourafzar Foton Şirketi
(Bilgi tabanı)

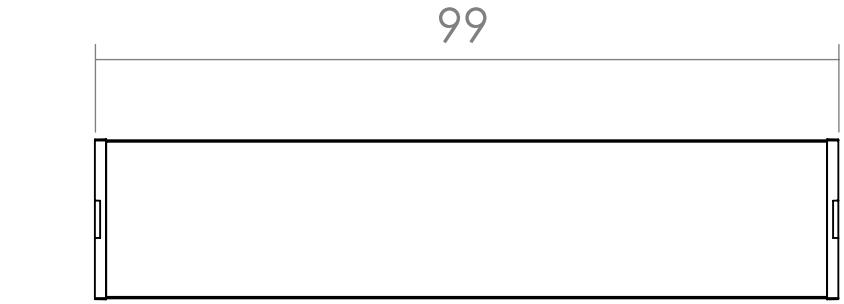

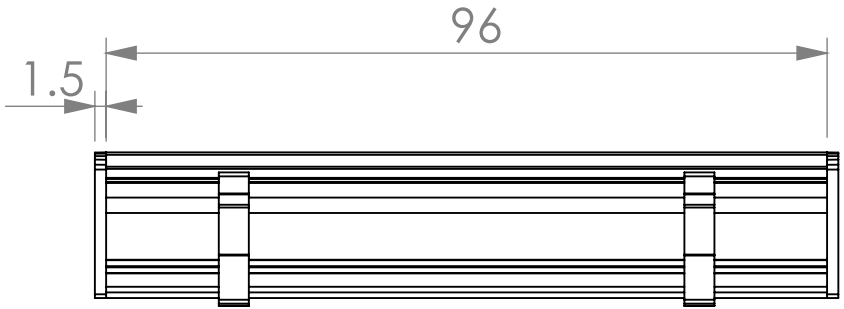

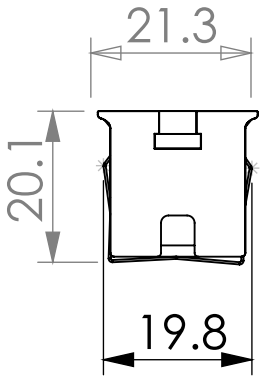

20x100 ışıklar

All dimension are in millimeters(mm)

Dikdörtgen ışıklar 18x50

Optik özellikler

- renk kodu : ..... WW-NW-CW
- renk tanımı:..... Gümüş rengi
- Işın açısı :.....80
- renk sıcaklığı :..... 2700-6500°K
- CRI..... 80
- SDCM :..... < 7
- R9:..... > 0
- Aydınlık Etkinlik Işığı:.....900±10%(Lm/W))
- Anma Işık Akısı:..... 120-130LM
- Çalışma sıcaklığı:..... -10~80°C

Teknık Bilgiler

- Uygulama: Ev aletleri(Aydınlatma
- Nominal güç tüketimi: 2 Watt
- Gerçek güç tüketimi:2±10%
- EFF değeri: 75±10(Lm/W)
- Voltaj12VDC
- akım : 150±10% mA
- priz(Müşteri ihtiyaçlarına göre değiştirilebilir): ATX
- ömür : 25000h
- Cinsiyet PCB: fenolik
- Lens malzemesi:: polikarbonat
- Isı emici malzeme:AL
- Ağırlık : 30gr

FUSION
Nourafzar Foton Şirketi
(Bilgi tabanı)

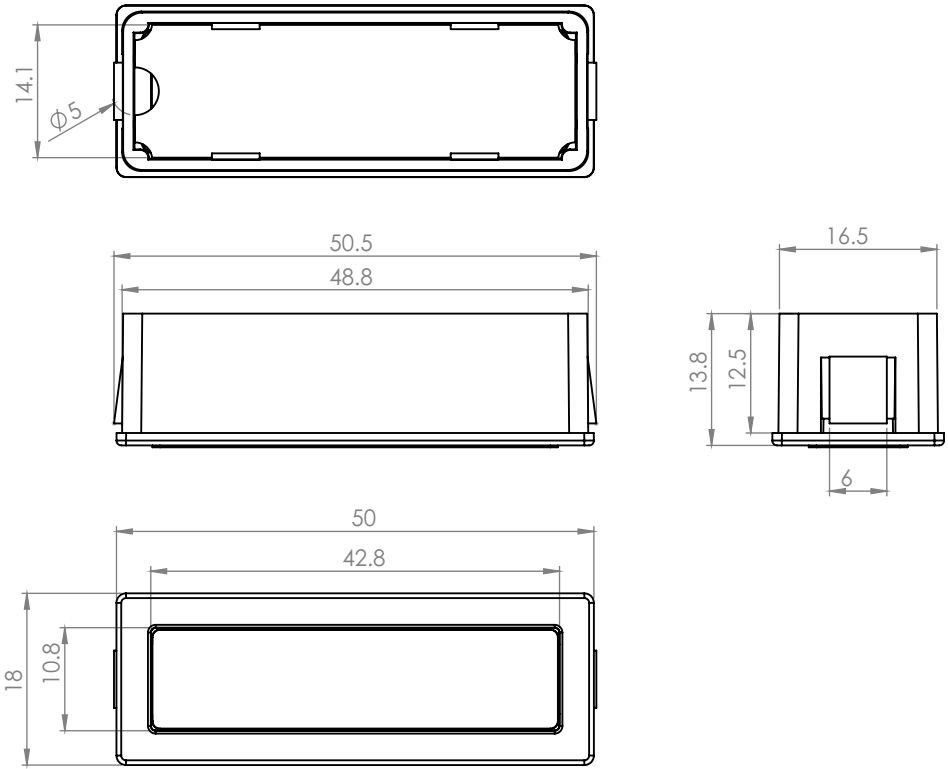

Dikdörtgen ışıklar 18x50

All dimension are in millimeters(mm)

Lens ışıkları

Teknık Bilgiler

- Uygulama: Ev aletleri(Aydınlatma
- Nominal güç tüketimi: 2 Watt
- Gerçek güç tüketimi:2±10%
- EFF değeri: 75±10(Lm/W)
- Voltaj12VDC
- akım : 150±10% mA
- priz(Müşteri ihtiyaçlarına göre değiştirilebilir): ATX Ve EL
- ömür : 25000h
- Cinsiyet PCB: fenolik
- Lens malzemesi:: polikarbonat
- Isı emici malzeme:AL
- Ağırlık : 30gr

Optik özellikler

- renk kodu : ..... WW-NW-CW
- renk tanımı:..... Gümüş rengi
- Işın açısı :.....80
- renk sıcaklığı :..... 2700-6500°K
- CRI..... 80
- SDCM :..... < 7
- R9:..... > 0
- Aydınlık Etkinlik Işığı:..... 900±10%(Lm/W))
- Anma Işık Akısı:..... 120-130LM
- Çalışma sıcaklığı:..... -10~80°C

FUSION
Nourafzar Foton Şirketi
(Bilgi tabanı)

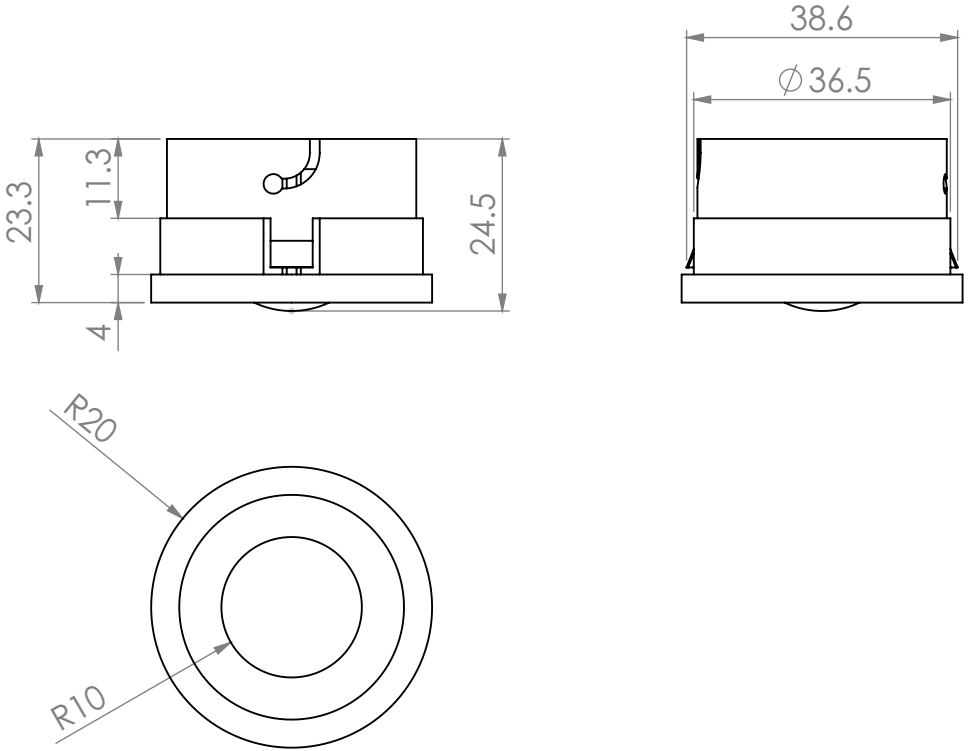

Lens ışıkları

All dimension are in millimeters(mm)

Lineer kaput ışıkları

Teknık Bilgiler

- Uygulama: Cihaz aydınlatması(davlumbaz)
- Nominal güç tüketimi: 7 Watt
- Gerçek güç tüketimi:7Watt±10%
- Voltaj : 12VDC
- akım : 600 ± 10%mA
- priz: Müşteri ihtiyaçlarına göre değiştirilebilir :ATX
- ömür : 25000hr
- Gövde Malzemesi: fenolik
- Ağırlık : 100gr

Optik özellikler

- renk kodu : ..... WW-NW
- renk tanımı:..... beyaz
- Işın açısı :.....140
- renk sıcaklığı :.....700-6500 K
- CRI.....> 80
- SDCM :..... < 7
- R9:..... > 0
- Aydınlık Etkinlik Işığı:..... 80±10%(Lm/W)
- Anma Işık Akısı:.....0LM
- Çalışma sıcaklığı:..... -20~40°C

FUSION
Nourafzar Foton Şirketi
(Bilgi tabanı)

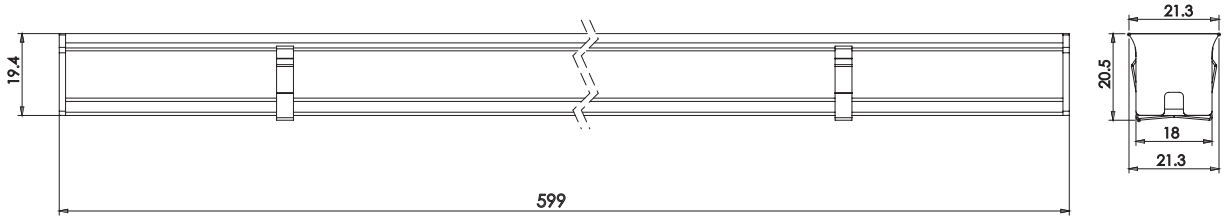

Lineer kaput ışıkları

All dimension are in millimeters(mm)

Lineer kaput ışıkları

LL80, Range Hood light

Teknık Bilgiler

- Uygulama: ev aletleri aydınlatması
- Nominal güç tüketimi: (Watt) 4 ± %10
- Gerçek güç tüketimi: 3,9 Watt
- Eff değer: Lm/W) 65 ± %10
- Voltaj: 220VAC
- Akım: 18 + 2mA
- Güç faktörü: %93
- Soket: SM Male
- Ömür: 25000h
- PCB malzeme: AL
- Gövde malzemesi: PC
- Ağırlık: 12gr

Optik özellikler

- Renk Kodu : NW - NW – CW
- Renk Tanımı : Beyaz
- Işın açısı : 140 °
- Renk Sıcaklığı : 2700-6500 K
- CRI : 280
- SDCM : < 7
- R9 : > 0
- Işık Verimi Işık : 65 + %10 (Lm / W)
- Anma Işık Akısı: 250-270LM
- Çalışma Sıcaklığı : -20 ~ 60 °C

FUSION
Nourafzar Foton Şirketi
(Bilgi tabanı)

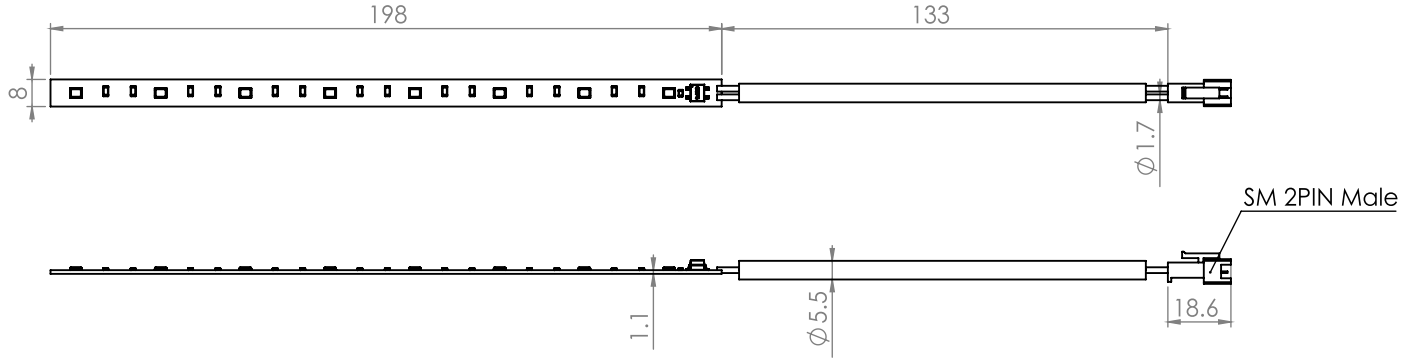

Lineer kaput ışıkları

LL80, Range Hood light

All dimension are in millimeters(mm)

Yuvarlak ışıklar

Teknık Bilgiler

- Uygulama: Cihaz aydınlatması(davlumbaz)
- Nominal güç tüketimi: 2 Watt
- Voltaj12VDC
- akım : 150 mA
- priz: Müşteri ihtiyaçlarına göre değiştirilebilir
- ömür : 25000hr
- Cinsiyet elektroliz ABS
- vücut örtüsü:PC
- Ağırlık : 45gr

FUSION
Nourafzar Foton Şirketi
(Bilgi tabanı)

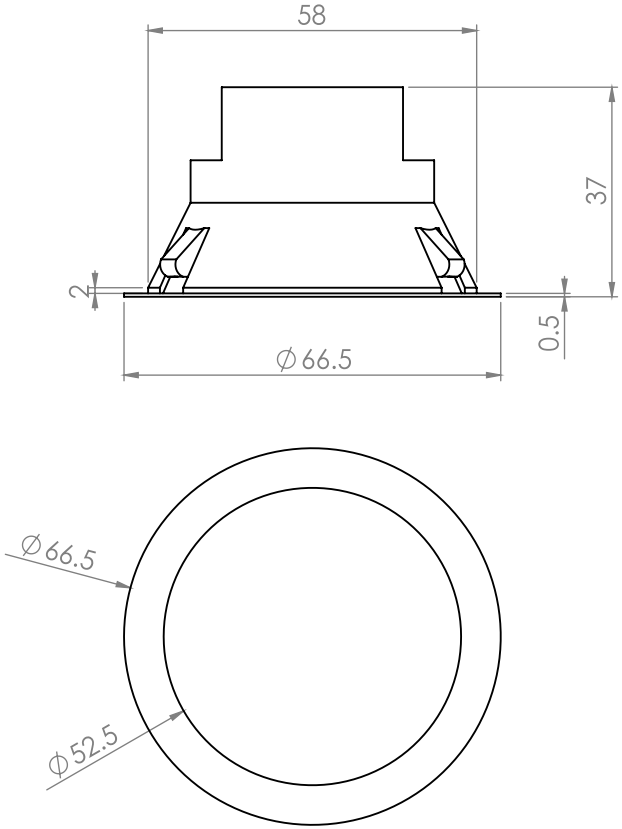

Yuvarlak ışıklar

All dimension are in millimeters(mm)

Kabinin altındaki lineer ışıklar

Teknık Bilgiler

- Uygulama: Cihaz aydınlatması)
- Nominal güç tüketimi: 7 Watt
- Gerçek güç tüketimi:7Watt±10%
- Voltaj12VDC
- akım : 600 ± 10%mA
- priz: Müşteri ihtiyaçlarına göre değiştirilebilir :ATX
- ömür : 25000hr
- Gövde Malzemesi: fenolik
- Ağırlık : 100gr

Optik özellikler

- renk kodu : ..... WW-NW
- renk tanımı:..... beyaz
- Işın açısı :.....140
- renk sıcaklığı :.....700-6500 K
- CRI:.....> 80
- SDCM :..... < 7
- R9:..... > 0
- Aydınlık Etkinlik Işığı:..... 80±10%(Lm/W)
- Anma Işık Akısı:.....0LM
- Çalışma sıcaklığı:..... -20~40°C

FUSION
Nourafzar Foton Şirketi
(Bilgi tabanı)

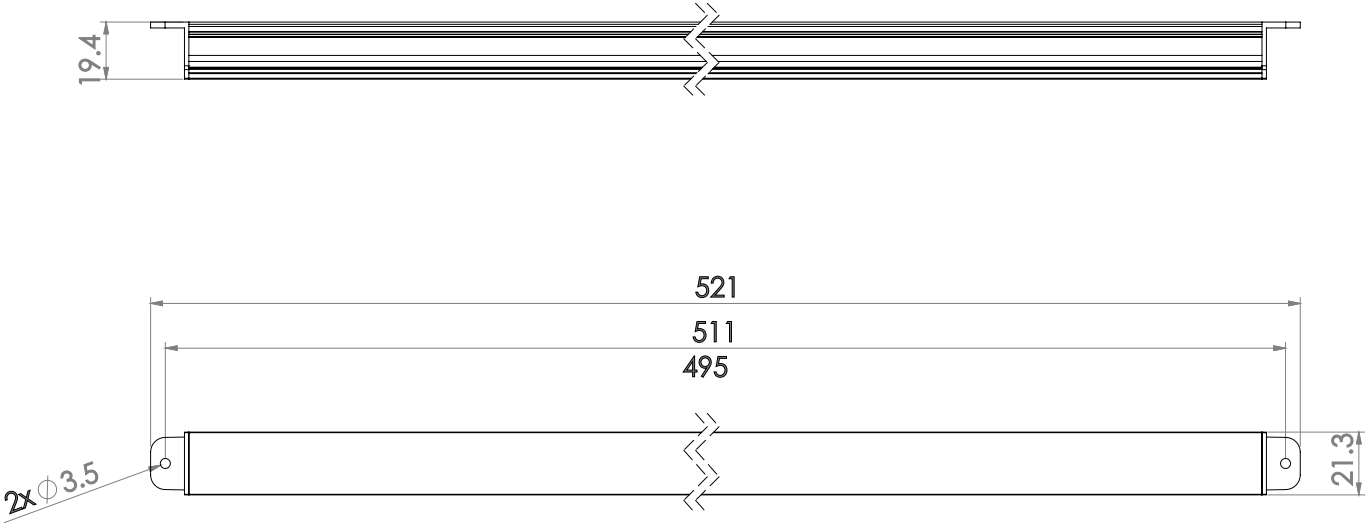

Kabinin altındaki lineer ışıklar

All dimension are in millimeters(mm)

Ekstrüde ışıklar

120 ve 160 cm uzunluklarda

Teknık Bilgiler

- Nominal güç tüketimi: 45W
- Gerçek güç tüketimi:45W
- EFF değeri: 90±10(Lm/W)
- Voltaj:180-250v
- akım : 200mA
- priz: İsteğe bağlı
- ömür : 25000h
- Cinsiyet : 25000h

Optik özellikler

- renk kodu : ..... WW-
- NW-CW
- renk tanımı:.....
- Gümüş rengi
- Işın açısı :.....120
- renk sıcaklığı :..... 2700-6500°K
- CRI..... ≥ 80
- SDCM :..... < 7
- R9:..... > 0
- Aydınlık Etkinlik Işığı:.....
- 900±10%(Lm/W))
- Anma Işık Akısı:..... 4000-

4500LM

Çalışma sıcaklığı:..... -20~40°C

Güç faktörü :..... >0.8

titreme..... < 30%

THD :..... < 15%

FUSION

Nourafzar Foton Şirketi

(Bilgi tabanı)

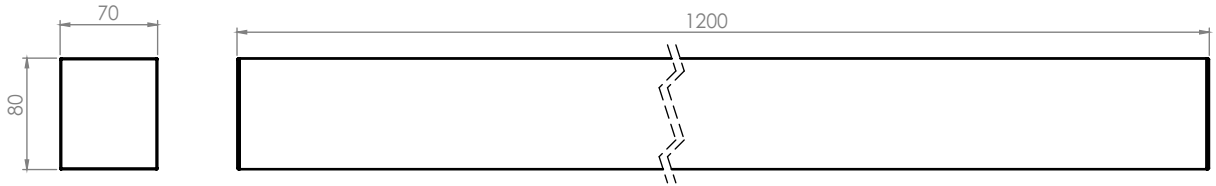

Ekstrüde ışıklar

All dimension are in millimeters(mm)

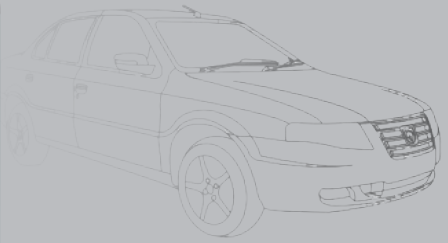

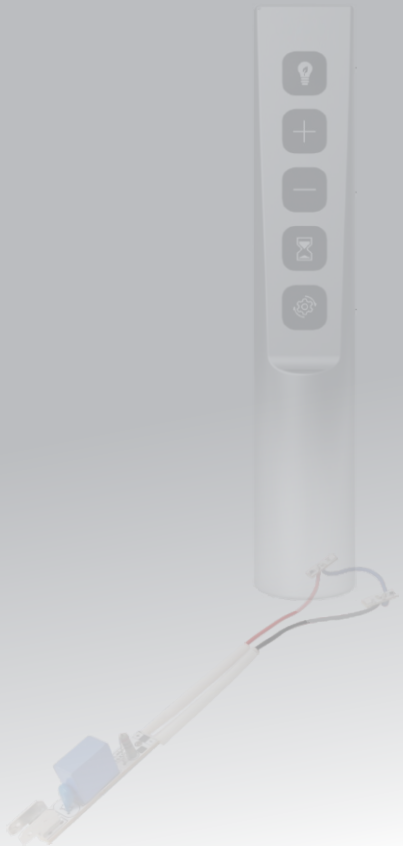

Küçük ev aletleri

Teknık Bilgiler

- Kart besleme gerilimi: 180-230V, 50Hz
- Çalışma sıcaklığı: 0-85 °C
- Pano boyutları: 0,58x75x49,5 mm
- Yüksek akım triyak ile motor hız kontrolü
- 3000 volta kadar motoru kontrol edebilme
- Motor sıcaklığı yükselirse giriş gücü kesme
- özelliğine sahiptir.

Ana Bilgiler

- Hacme göre motor devri kontrolü
- Emme basıncı sensörü desteği
- Yüksek emiş uyarı ekranı
- Yüksek emiş uyarı ekranı tipi: LED

elektrikli süpürge kontrol kartı
VC10, vacuum cleaner

FUSION
شرکت نورافزار فوتون
(دانش بنیان)

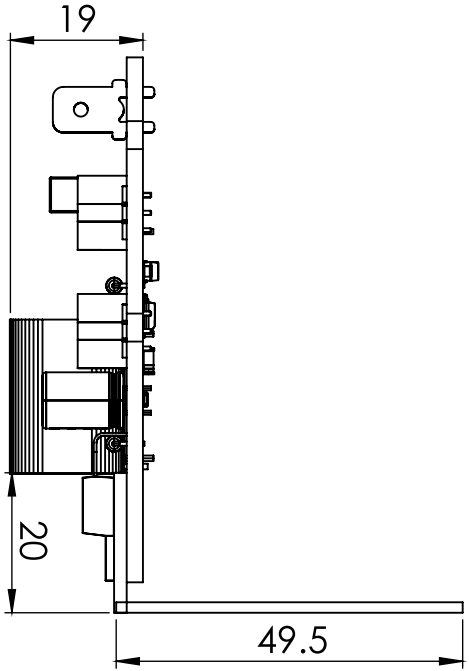

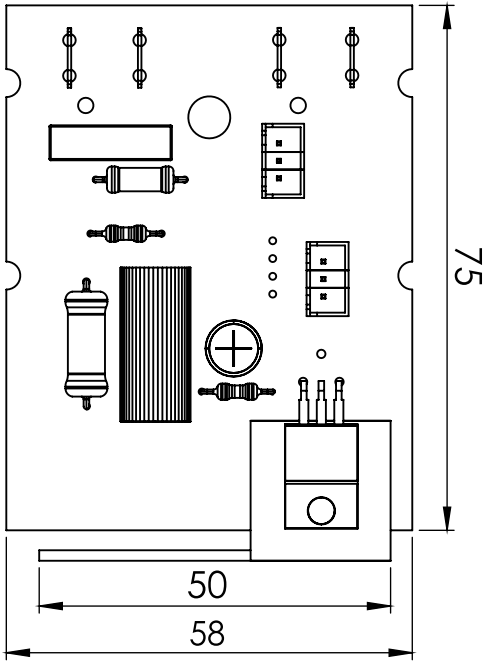

elektrikli süpürge kontrol kartı

VC10, vacuum cleaner

Teknık Bilgiler

- İki anlık basma ve tutma
- modunda işlevli tuşlara sahi ptir
- Çok düşük güç tüketimi
- Müşteri ihtiyaçlarına göre tuşların işlevini değiştirebilme
- Kullanılan cihaz tarafından her bir uzaktan kuman dayı tanımlayabilme
- Düşük tüketimli el feneri vardır
- Yüksek menzilli ve düşük güç tüketimine sahip verici modülü kullanımı

Ana Bilgiler

- Tuş sayısı:5
- Tuş türü: itin
- Güç kaynağı: Uzak pil olarak 12 volt
- Maksimum doğrudan menzil: 10 metre
- Çalışma sıcaklığı: 0 - 85 °C
- Gövde Malzemesi:ABS+ Silikon

RF uzaktan kumanda

FUSION
Nourafzar Foton Şirketi
(Bilgi tabanı)

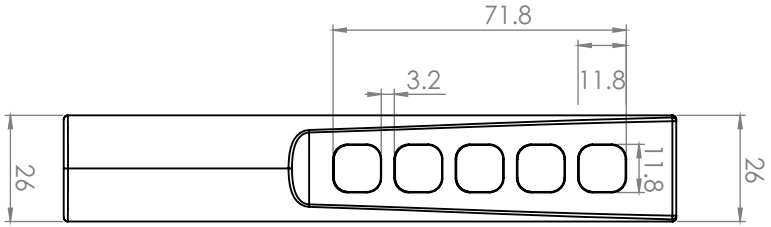

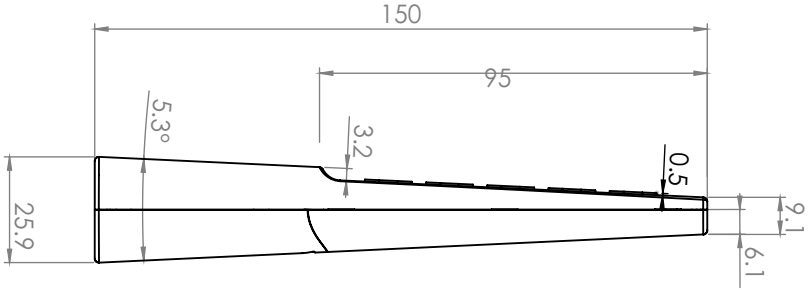

RF uzaktan kumanda

All dimension are in millimeters(mm)

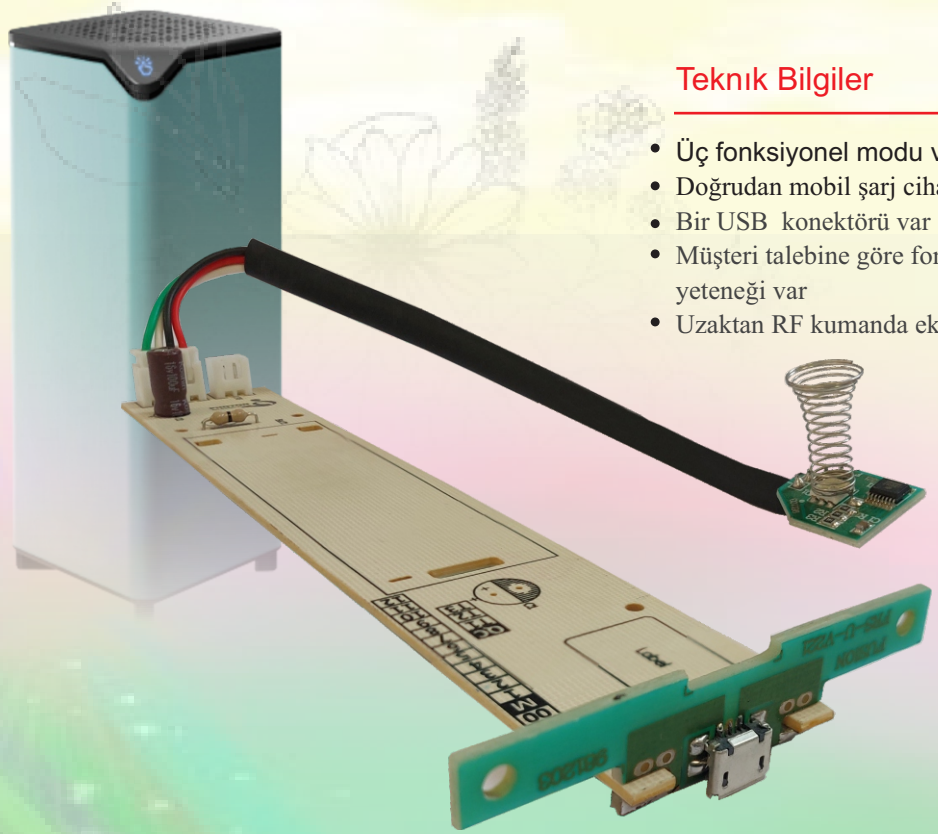

Teknık Bilgiler

- Üç fonksiyonel modu vardır
- Doğrudan mobil şarj cihazı aracılığıyla şarj etme veya güç verme yeteneği
- Bir USB konektörü var
- Müşteri talebine göre fonksiyonel mod sayısını değiştirme veya artırma yeteneği var
- Uzaktan RF kumanda ekleme özelliği

Ana Bilgiler

- Tuş arka plan rengi: 3 renk
- Tuş sayısı: 1
- Güç kaynağı: 5 volt
- Tuş Türü: Dokunmative
- Fan kontrolü: 5 volt
- Çalışma sıcaklığı : 0 - 85 °C

Oda spreyi kurulu denetleyici seti

FUSION
Nourafzar Foton Şirketi
(Bilgi tabanı)

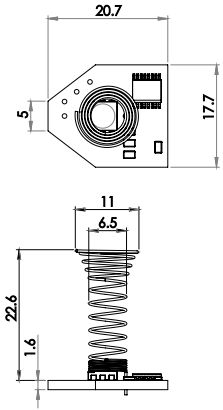

Oda spreyi kurulu denetleyici seti

All dimension are in millimeters(mm)

Çay makinesi aydınlatma panosu

FUSION
Nourafzar Foton Şirketi
(Bilgi tabanı)

Su filtresi besleme tahtası

FUSION
Nourafzar Foton Şirketi
(Bilgi tabanı)

Teknık Bilgiler

- Manuel ve otomatik modda çalışabilme
- 25 amper araba rölesi ile asansör cam motor kontrolü
- Ön cam motor motor akımından geri bildirime sahiptir
- Watchdog zamanlayıcı özelliğine sahip bir mikro
- denetleyiciye sahiptir

Ana Bilgiler

- Araba ön cam motor kontrolörü
- Pano besleme voltajı:12v
- Çalışma sıcaklığı:0-85c

Kaldırma cam tahtası

FUSION
Nourafzar Foton Şirketi
(Bilgi tabanı)

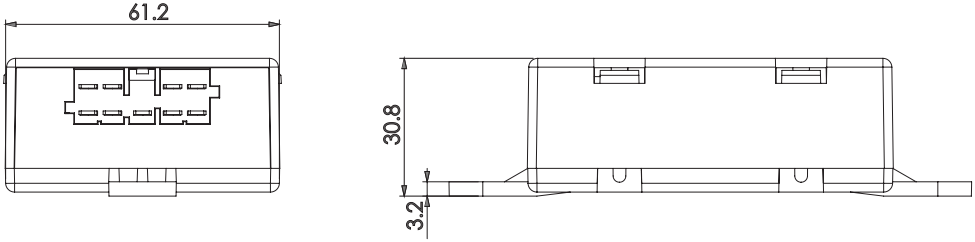

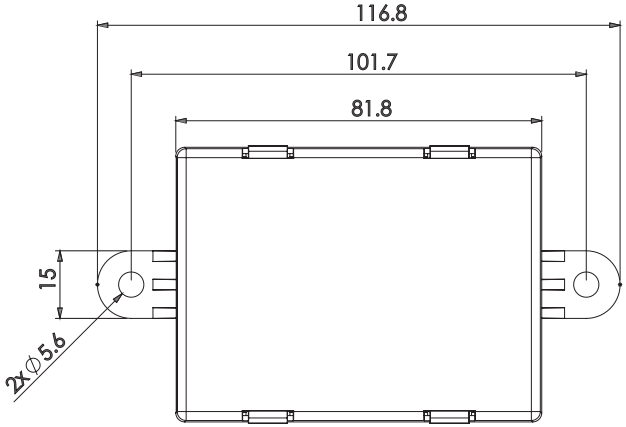

Kaldırma cam tahtası

All dimension are in millimeters(mm)

FUSION

Nourafzar Foton Şirketi

(Bilgi tabanı)

fabrika adresi : Shahid Lashgari Otoyolu, Kerman Khodro Blvd., Zagros Sanayi Bölgesi, Sanat Caddesi, Sanaye Caddesi, No. 5, 24/1,TEHRAN, IRAN - Telefon:009821 46119001 4 - Faks : 00982146814762

Telefon:009821 46119001 4 - Faks : 00982146814762

Türkiye ofis adresi : 6011. Sok. No:2, Karşıyaka/İzmir, Türkiye

Telefon: +90 535 064 73 38,+90 531 475 09 77

SalesPhoton20@gmail.com WWW.PhotonLW.org SalesPhoton20